Blindeisenweg 31 • D-41468 Neuss • Tel.: +49 2131 / 15 39 28-0 • Fax: +49 2131 / 15 39 28-99 • info@fergo.eu • www.fergo.eu

J3C S35 IP67

Kompakter Antrieb zum Steuern und Regeln von Armaturen. Ausgestattet mit extra Endschaltern (ELS), Handrad. Aufbau nach ISO 5211/DIN 3337, DIN Stecker, Heizung, elektronischer Begrenzer.

Technische Daten

Spannungsbereich	24 - 240 V AC/
Stromaufnahme	DC 0,1 A - 1,6 A
Laufzeit s/90°	10 s ± 10%
Heizung	3,5 W
Losbrechdrehmoment	**38 Nm**
Arbeitsdrehmoment	**35 Nm**
Einschaltdauer [ED]	75%
Schutzart	IP67
Temperaturbereich	-20 °C bis 70 °C
Flansch	F03/F04/F05 - F07 via Kit
Aufnahme	9 mm, 11 mm, 14 mm Achtkant
Anschluss	EN175301-803
Gehäuse	Polyamid (PA6)
ELS	5 A 125 V AC / 3 A 250 V AC
optionale Ausstattung	BSR - Akku Sicherheitspack, DPS Positioniersystem, Potentiometer, als 3 Positionen Antrieb, als 4 Positionen Antrieb, 2 Phasen Ansteuerung - Dauerphase wahlweise NO/NC

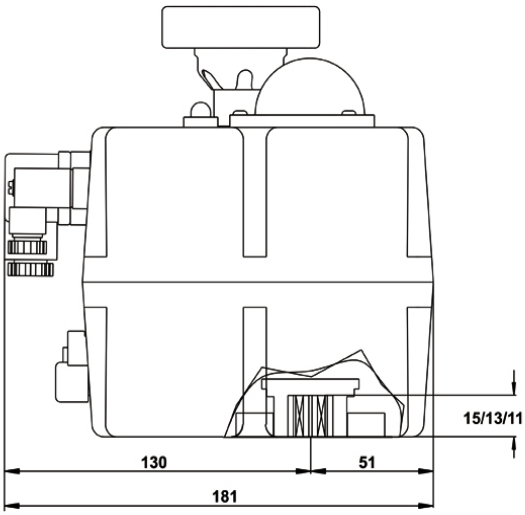

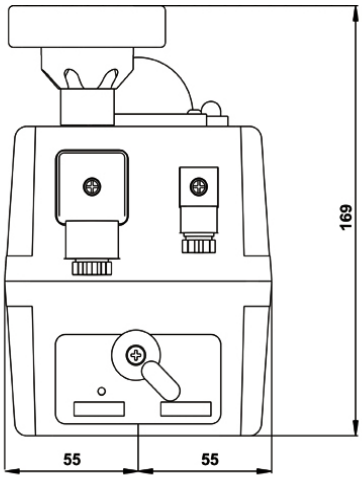

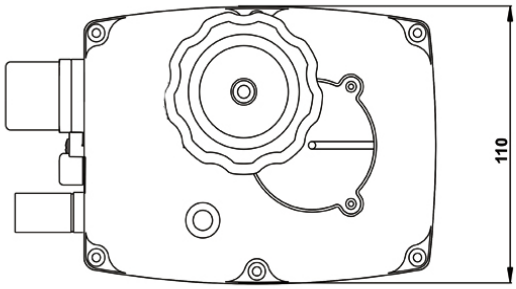

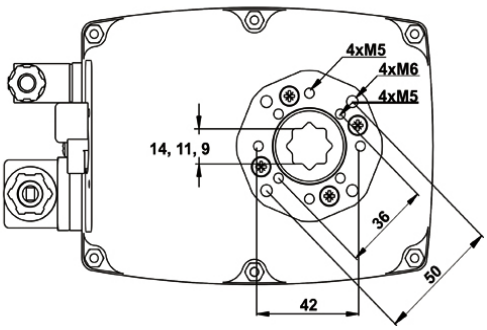

Schaltplan

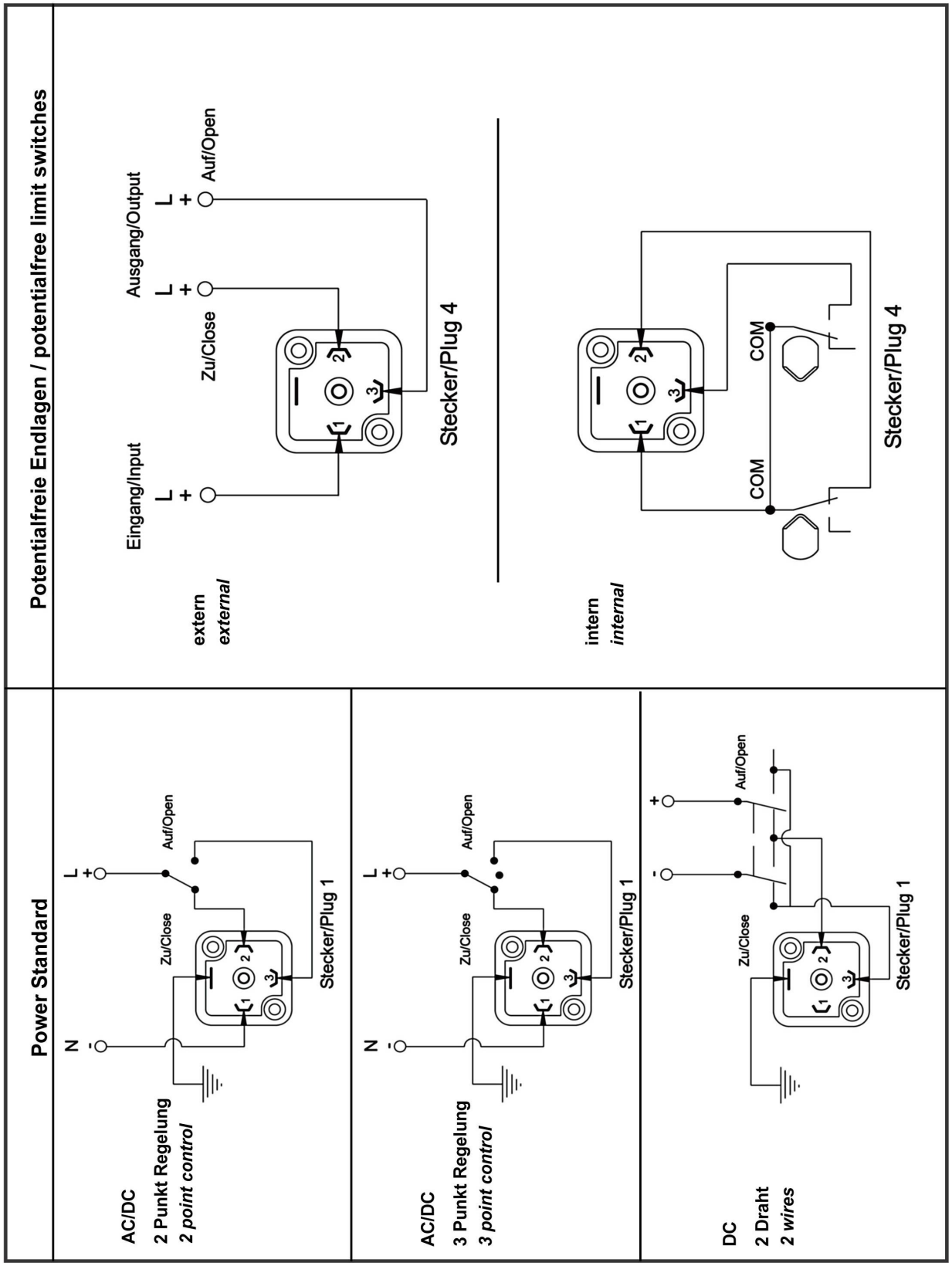
Potentialfreie Endlagen / potentialfree limit switches
Eingang/Input
L
+
Ausgang/Output
L
+
L
+
Zu/Close
Auf/Open
extern
external
Stecker/Plug 4
intern
internal
COM
COM
Stecker/Plug 4
Power Standard
N
-
L
+
Zu/Close
Auf/Open
Stecker/Plug 1
AC/DC
2 Punkt Regelung
2 point control
N
-
L
+
Zu/Close
Auf/Open
Stecker/Plug 1
AC/DC
3 Punkt Regelung
3 point control
-
+
Zu/Close
Auf/Open
Stecker/Plug 1
DC
2 Draht
2 wires