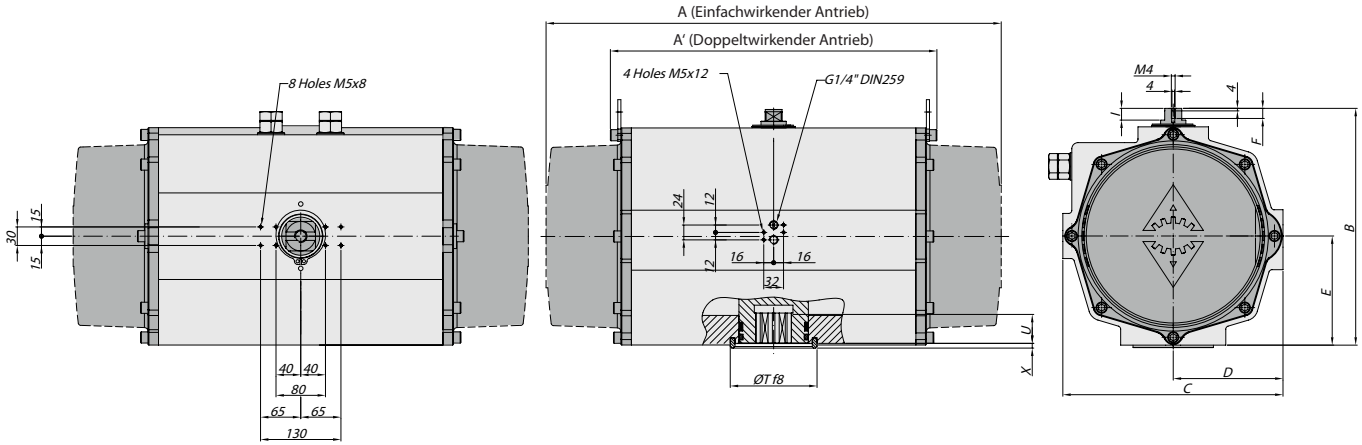

Merkmale

Montage der Magnetventile	Namur Std.
Montage weiterer Geräte	NAMUR VDI/VDE 3845 Std.
Anschluss nach	ISO 5211 and DIN 3337
Markierung	Ex II 2 GDc | LCIE 05 AR 022
Prüfungen und Zertifikate	ISO 9001; SIL 3

Werkstoffe

1	**Gehäuse**	Aluminium, hartanodisiert
2	**Kolben**	Aluminium
3	**Ritzelwelle**	Kohlenstoffstahl, vernickelt
4	**End-Kappen**	Aluminium, epoxidbeschichtet
5	**Weiche Ritzel-Unterlegscheibe**	Polyamid PA 6,6
6	**Gleitkolben**	Polyamid PA 6,6 + 30% G.F.
8	**Ritzelunterlegscheibe**	Edelstahl
10	**Oberes Ritzellager**	Polyamid PA 6,6
12	**Hubbegrenzung**	ASTM A 105
14	**(*) Federführung (lang)**	Polyamid PA 6,6
15	**(*) Ferderführung (kurz)**	Polyamid PA 6,6
16	**Einstellschraube**	Edelstahl
18	**(*) Bolzen**	Edelstahl
19	**(*) Feder**	DIN 2076 - D-5,6
20	**Stellungsanzeige**	Polyamid
21	**Nocke**	Polyamid
23	**Zentrierring**	Kohlenstoffstahl, vernickelt
24	**Gummistopfen**	NBR
25	**Gleitführung**	Polyamid PA 6,6 + 30% G.F.
26	**Unteres Ritzellager**	Polyamid PA 6,6
109	**O-ring**	NBR
110	**O-ring**	NBR
111	**O-ring**	NBR
113	**Bolzen**	Edelstahl
118	**O-ring**	NBR
119	**O-ring**	NBR
125	**Unterlegscheibe**	Edelstahl
913	**Feststellschraube**	Edelstahl
471	**Sicherungsscheibe**	Edelstahl
934	**Mutter**	Edelstahl
985	**(*) Mutter**	Edelstahl

(*) Nur für die SR Serie

EINFACHWIRKENDER ANTRIEB

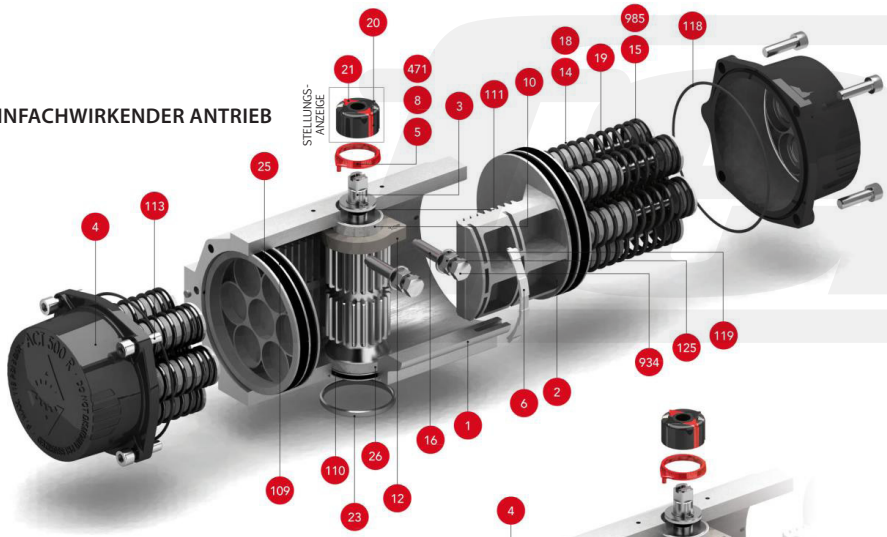

ISO 5211 DETAIL

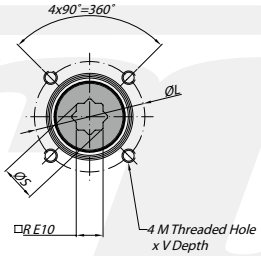

Abmessungen [mm]

A	A'	B	C	D	E	F	I	R	ØS	ISO 5211	ØL	MxV	ISO 5211	ØL1	M1xV1	ØT	X	U
738	518	383	356	177,5	176,5	16	18,6	46	60,2	F16	165	M20x29	-	-	-	130	4	58

Max. Druck	Rotation	Endlagen-einstellung	Kammer Ø (mm)	Luftvolumen (L) Öffnen	Luftvolumen (L) Schließen	Hubzeit, Sek. (A) Öffnen	Hubzeit, Sek. (A) Schließen	Betriebstemperatur (°C) STD (Standard)	HT (Hochtemp.)	LT (Tieftemp.)
8 bar	90° ± 5°	für 1° 1/4 drehen	300	15,6	14,4	D 2,80 S 3,80	D 3,10 S 4,20	NBR O-ring -30°...+100°C	FPM O-ring -15°...+150°C	Silicone O-ring -40°...+80°C

Drehmomente in [Nm] / Doppeltwirkender Antrieb

Typ	3 bar		3,5 bar		4 bar		4,5 bar		5 bar		5,5 bar		6 bar		6,5 bar		7 bar		8 bar		Gewicht [kg]
	0°	90°	0°	90°	0°	90°	0°	90°	0°	90°	0°	90°	0°	90°	0°	90°	0°	90°	0°	90°	
D	1730		2019		2307		2596		2884		3172		3461		3749		4038		4614		69,6

Drehmomente in [Nm] / Einfachwirkender Antrieb

Typ	3 bar		3,5 bar		4 bar		4,5 bar		5 bar		5,5 bar		6 bar		6,5 bar		7 bar		8 bar		Federkraft		Gewicht [kg]
	0°	90°	0°	90°	0°	90°	0°	90°	0°	90°	0°	90°	0°	90°	0°	90°	0°	90°	0°	90°	Ende	Start	
S06	1299	1045	1587	1333	1876	1622	2164	1910	2453	2199	2741	2487	3029	2775	3318	3064	3606	3352	4183	3929	508	806	85,9
S08	1155	816	1444	1105	1732	1393	2020	1682	2309	1970	2597	2258	2886	2547	3174	2835	3462	3124	4039	3700	677	1075	89,4
S10			1300	876	1588	1165	1877	1453	2165	1742	2453	2030	2742	2318	3030	2607	3319	2895	3895	3472	846	1344	92,9
S12					1444	936	1733	1225	2021	1513	2310	1802	2598	2090	2886	2378	3175	2667	3752	3243	1015	1613	96,4
S14**							1589	996	1877	1285	2166	1573	2454	1861	2742	2150	3031	2438	3608	3015	1184	1882	99,9

** Standardausführung

STELLUNGSANZEIGE

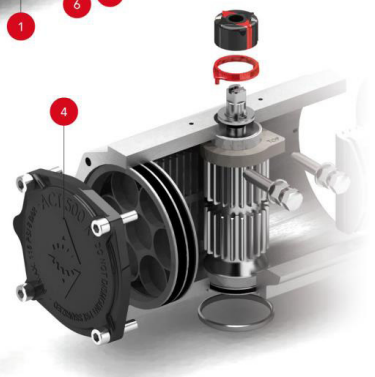

DOPPELTWIRKENDER ANTRIEB

Revision 02 dd. 30.05.2017

Design and materials can be changed without notice. Errors and omissions excepted

copyright © by
FERGO® Armaturen GmbH

Blindeisenweg 31
D-41468 Neuss

Tel.: +49(0) 2131 - 15 39 28-0
Fax: +49(0) 2131 - 15 39 28-99

Web: www.fergo.biz
E-Mail: info@fergo.biz