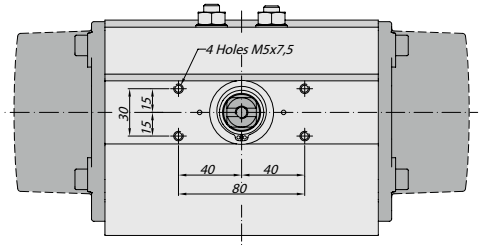

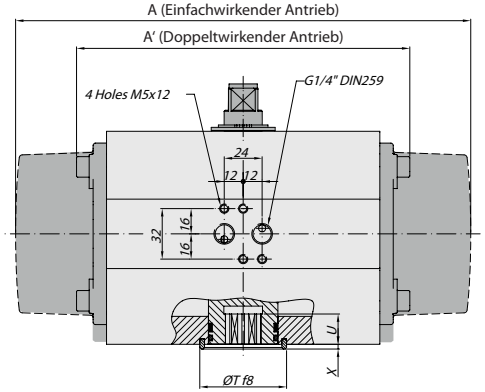

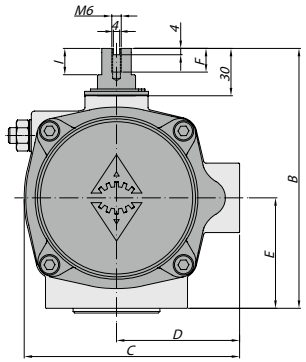

Merkmale

Montage der Magnetventile	Namur Std.
Montage weiterer Geräte	NAMUR VDI/VDE 3845 Std.
Anschluss nach	ISO 5211 and DIN 3337
Markierung	Ex II 2 GDc | LCIE 05 AR 022
Prüfungen und Zertifikate	ISO 9001; SIL 3

Werkstoffe

1	**Gehäuse**	Aluminium, hartanodisiert
2	**Kolben**	Aluminium
3	**Ritzelwelle**	Kohlenstoffstahl, vernickelt
4	**End-Kappen**	Aluminium, epoxidbeschichtet
5	**Weiche Ritzel-Unterlegscheibe**	Polyamid PA 6,6
6	**Gleitkolben**	Polyamid PA 6,6 + 30% G.F.
8	**Ritzelunterlegscheibe**	Edelstahl
10	**Oberes Ritzellager**	Polyamid PA 6,6
12	**Hubbegrenzung**	ASTM A 105
14	**(*) Federführung (lang)**	Polyamid PA 6,6
15	**(*) Ferderführung (kurz)**	Polyamid PA 6,6
16	**Einstellschraube**	Edelstahl
18	**(*) Bolzen**	Edelstahl
19	**(*) Feder**	DIN 2076 - D-5,6
20	**Stellungsanzeige**	Polyamid
21	**Nocke**	Polyamid
23	**Zentrierring**	Kohlenstoffstahl, vernickelt
24	**Gummistopfen**	NBR
25	**Gleitführung**	Polyamid PA 6,6 + 30% G.F.
26	**Unteres Ritzellager**	Polyamid PA 6,6
109	**O-ring**	NBR
110	**O-ring**	NBR
111	**O-ring**	NBR
113	**Bolzen**	Edelstahl
118	**O-ring**	NBR
119	**O-ring**	NBR
125	**Unterlegscheibe**	Edelstahl
913	**Feststellschraube**	Edelstahl
471	**Sicherungsscheibe**	Edelstahl
934	**Mutter**	Edelstahl
985	**(*) Mutter**	Edelstahl

(*) Nur für die SR Serie

EINFACHWIRKENDER ANTRIEB

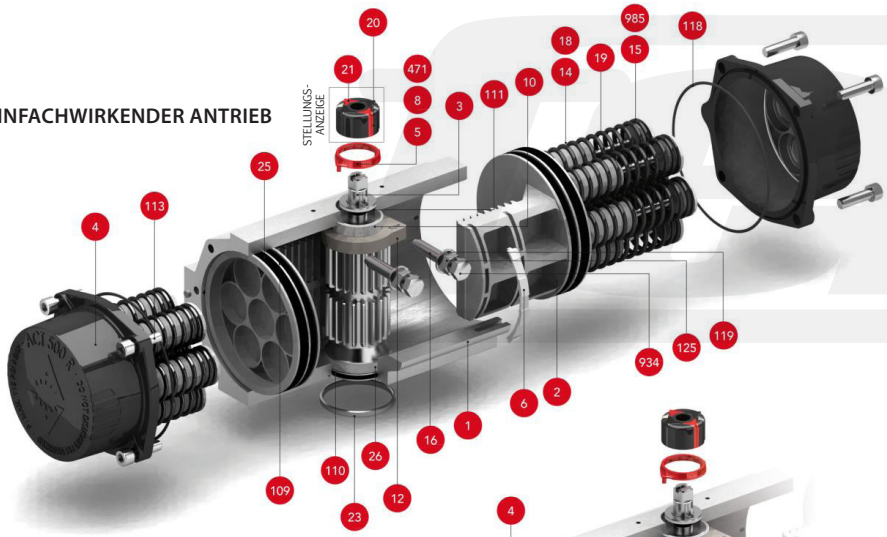

ISO 5211 DETAIL

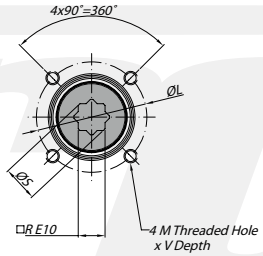

Abmessungen [mm]

A	A'	B	C	D	E	F	I	R	ØS	ISO 5211	ØL	MxV	ISO 5211	ØL1	M1xV1	ØT	X	U
397	304	199	173	96	85	12	12,5	22	28,5	F10	102	M10x16	-	-	-	70	3	32

Max. Druck	Rotation	Endlagen-einstellung	Kammer Ø (mm)	Luftvolumen (L) Öffnen	Luftvolumen (L) Schließen	Hubzeit, Sek. (A) Öffnen	Hubzeit, Sek. (A) Schließen	Betriebstemperatur (°C) STD (Standard)	HT (Hochtemp.)	LT (Tieftemp.)
8 bar	90° ± 5°	für 1° 1/4 drehen	140,2	2,95	2,74	D 0,40 S 0,90	D 0,50 S 1,10	NBR O-ring -30°...+100°C	FPM O-ring -15°...+150°C	Silicone O-ring -40°...+80°C

Drehmomente in [Nm] / Doppeltwirkender Antrieb

Typ	3 bar 0°	3 bar 90°	3,5 bar 0°	3,5 bar 90°	4 bar 0°	4 bar 90°	4,5 bar 0°	4,5 bar 90°	5 bar 0°	5 bar 90°	5,5 bar 0°	5,5 bar 90°	6 bar 0°	6 bar 90°	6,5 bar 0°	6,5 bar 90°	7 bar 0°	7 bar 90°	8 bar 0°	8 bar 90°	Gewicht [kg]
D	217		253		289		325		361		397		433		469		505		577		11,2

Drehmomente in [Nm] / Einfachwirkender Antrieb

Typ	3 bar 0°	3 bar 90°	3,5 bar 0°	3,5 bar 90°	4 bar 0°	4 bar 90°	4,5 bar 0°	4,5 bar 90°	5 bar 0°	5 bar 90°	5,5 bar 0°	5,5 bar 90°	6 bar 0°	6 bar 90°	6,5 bar 0°	6,5 bar 90°	7 bar 0°	7 bar 90°	8 bar 0°	8 bar 90°	Federkraft Ende	Federkraft Start	Gewicht [kg]
S06	152	119	188	155	224	191	260	227	296	263	333	299	369	335	405	371	441	407	513	480	76	115	13,33
S08	131	86	167	122	203	158	239	194	275	231	311	267	347	303	383	339	419	375	492	447	101	153	13,84
S10					181	126	217	162	254	198	290	234	326	270	362	306	398	342	470	414	126	192	14,35
S12							196	129	232	165	268	201	304	238	340	274	376	310	449	382	152	230	14,85
S14**											247	169	283	205	319	241	355	277	427	349	177	268	15,36

** Standardausführung

STELLUNGSANZEIGE

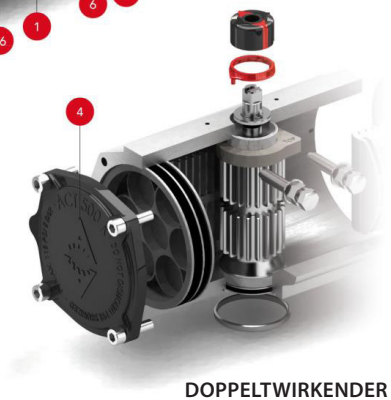

DOPPELTWIRKENDER ANTRIEB

Revision 02 dd. 30.05.2017

Design and materials can be changed without notice. Errors and omissions excepted

SR1-500 / DA1-500 - Pnm.-Antrieb

copyright © by
FERGO® Armaturen GmbH

Blindeisenweg 31
D-41468 Neuss

Tel.: +49(0) 2131 - 15 39 28-0
Fax: +49(0) 2131 - 15 39 28-99

Web: www.fergo.biz
E-Mail: info@fergo.biz