Ihr Vertriebspartner:
Blindeisenweg 31 • D-41468 Neuss • Tel.: +49 2131 / 15 39 28-0 • Fax: +49 2131 / 15 39 28-99 • info@fergo.eu • www.fergo.eu

Register 18
Inhaltsverzeichnis - T4E

Inhalt

Technische Daten T4E-1, DN½“ bis DN6“ 2
Technische Daten T4E-1, DN8“ bis DN14“ 3
Technische Daten T4E-2, DN15 bis DN150 4
Technische Daten T4E-2, DN200 bis DN300 5
Technische Daten T4E-3, DN½“ to DN6“ 6
Technische Daten T4E-3, DN8“, DN10“, DN12“ 7
Werkstoffspezifikation T4E-1, DN½“ bis DN6“ 8
Werkstoffspezifikation T4E-1, DN8“ bis DN14“ 8
Werkstoffspezifikation T4E-2, DN15 bis DN150 9
Werkstoffspezifikation T4E-2, DN200 bis DN300 9
Werkstoffspezifikation T4E-3, DN½“ bis DN6“ 10
Werkstoffspezifikation T4E-3, DN8“, DN10“, DN12“ 10
Ersatzteilliste (Art.-Nr.) T4E 11
Montageanleitung T4E 12
Demontageanleitung T4E 13
T4E Einbauanleitung 14
T4E-1 & T4E-2 - empfohlene Anzugsmomente der Deckel und Nachstellschrauben (CL150 & PN16)* 16
T4E-3 - empfohlene Anzugsmomente der Deckel und Nachstellschrauben (CL300)* 16
T4E-1 & T4E-3 - Maßblatt für Antriebsmontage 17
T4E-2 - Maßblatt für Antriebsmontage 18
T4E - Drehmomente zur Antriebsauslegung 19
T4E - K_v Werte und C_v Werte (DIN EN 60534-2-3) 20
ET4E - K_v Werte und C_v Werte (DIN EN 60534-2-3) 20
Wahlweise Plug mit seitlicher Bohrung 21
Wahlweise mit V-Plug oder S-Plug 22

FLOWSERVE
Ahaus GmbH
von-Braun-Straße 19a
D-48683 Ahaus
Postfach 1162 D-48661 Ahaus
Telefon: +49(0) 2561-686-100
Fax: +49(0) 2561-686-200

Ihr Vertriebspartner: fergo
Blindeisenweg 31 • D-41468 Neuss • Tel.: +49 2131 / 15 39 28-0 • Fax: +49 2131 / 15 39 28-99 • info@fergo.eu • www.fergo.eu

Technische Daten T4E-1, DN½“ bis DN6“

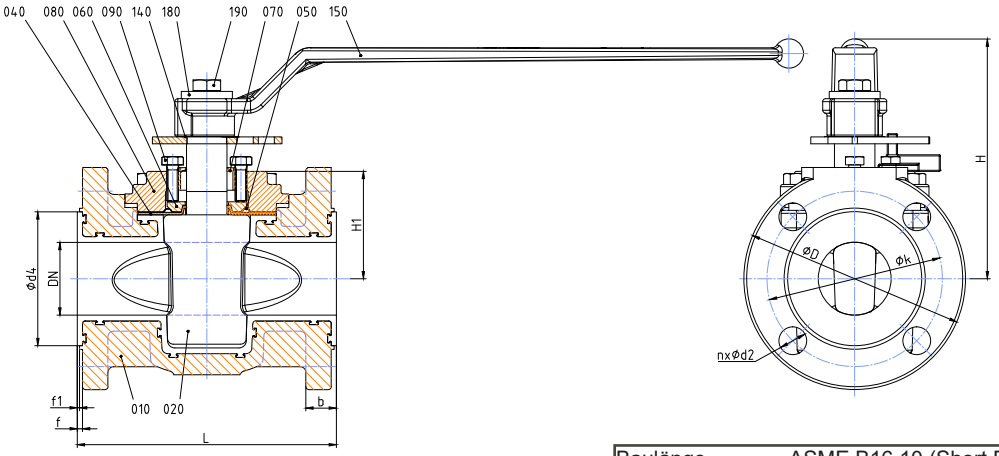

Baulänge	ASME B16.10 (Short Pattern)
Anschlussmaße	ASME B 16.5 (CL150) Min. Flanschstärke nach ASME Class 150, Table 9 (Flange Fittings)

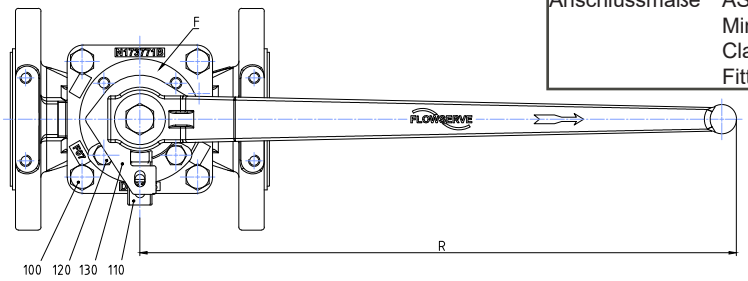

DN / ANSI		L	f1	f	b	H1	H	Ød4
½“	mm	108	1,5	3	14	53,8	139	36
	inch	4,25	0,06	0,12	0,55	2,12	5,47	1,42
¾“	mm	117,5	1,5	3	15,5	53,8	139	43
	inch	4,6	0,06	0,12	0,61	2,12	5,47	1,69
1“	mm	127	1,5	3	15,6	53,8	139,0	51
	inch	5	0,06	0,12	0,61	2,12	5,47	2,01
1½“	mm	165	2	4	20	62,9	145	73
	inch	6,5	0,08	0,16	0,79	2,48	5,71	2,87
2“	mm	178	1,5	3,5	21	73,8	165	92
	inch	7	0,06	0,14	0,83	2,91	6,5	3,62
3“	mm	203	1,5	3	25,5	86,4	179	127
	inch	8	0,06	0,12	1	3,4	7,05	5
4“	mm	229	2	4	26,5	106,9	222	157
	inch	9	0,08	0,16	1,04	4,21	8,74	6,18
6“*	mm	267	2	4	28,0	141,4	-	208
	inch	10,5	0,08	0,16	1,1	5,57	-	8,19

DN / ANSI		ØD	R	Øk	nxd2	Gewicht	
½“	mm	88,9	260	60,5	4x16	kg	3,7
	inch	3,50	10,24	2,38	4x0,63	lbs	8,2
¾“	mm	98,6	260	69,9	4x16	kg	4,1
	inch	3,88	10,24	2,75	4x0,63	lbs	9,0
1“	mm	107,9	260	79,2	4x16	kg	4,9
	inch	4,25	10,24	3,12	4x0,63	lbs	10,8
1½“	mm	127	260	98,6	4x16	kg	7,4
	inch	5	10,24	3,88	4x0,63	lbs	16,3
2“	mm	152,4	410	120,7	4x19	kg	11,3
	inch	6	16,14	4,75	4x0,75	lbs	24,9
3“	mm	190,5	410	152,4	4x19	kg	17,5
	inch	7,5	16,14	6	4x0,75	lbs	38,6
4“	mm	228,6	674	190,5	8x19	kg	31,1
	inch	9	26,54	7,5	8x0,75	lbs	68,5
6“*	mm	282	-	240,5	8x23	kg	43,2
	inch	11,1	-	9,5	8x0,91	lbs	95,2

* Handantrieb

FLOWSERVE
Ahaus GmbH
von-Braun-Straße 19a
D-48683 Ahaus
Postfach 1162 D-48661 Ahaus
Telefon: +49(0) 2561-686-100
Fax: +49(0) 2561-686-200

Ihr Vertriebspartner:
Blindeisenweg 31 • D-41468 Neuss • Tel.: +49 2131 / 15 39 28-0 • Fax: +49 2131 / 15 39 28-99 • info@fergo.eu • www.fergo.eu

Technische Daten T4E-1, DN8“ bis DN14“

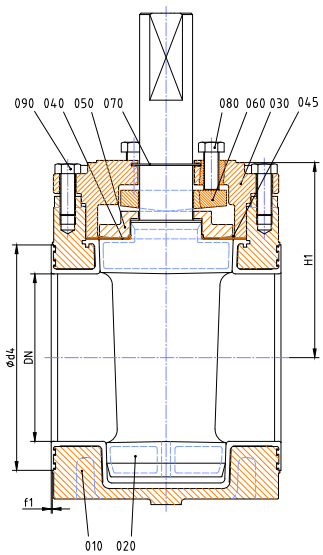

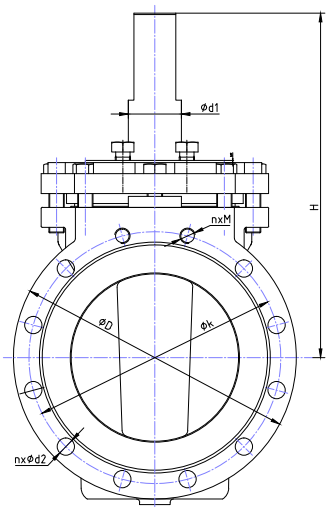

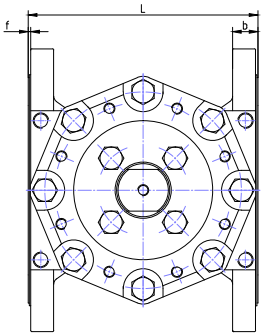

Baulänge	ASME B16.10 (Short Pattern)
Anschlussmaße	ASME B 16.5 (CL150) Min. Flanschstärke nach ASME Class 150, Table 9 (Flange Fittings)

DN / ANSI		L	f1	f	b	H1	H	Ød4
8“	mm	292,1	2	4	27,5	235,4	402	262
	inch	11,5	0,08	0,16	1,08	9,27	15,83	10,31
10“	mm	330,2	2	4	37	280,2	495,0	316
	inch	13	0,08	0,16	1,46	11	19	12,44
12“	mm	355,6	2	4	40	301,6	517	381
	inch	14	0,08	0,16	1,57	11,87	20,35	15
14“	mm	381	2,5	4,5	38,5	327	542	413
	inch	15	0,1	0,18	1,52	12,87	21,34	16,26

DN / ANSI		ØD	Øk	nxØd2	Ød1	nxM	Gewicht	
8“	mm	342,9	298,5	6x22	63,4	2xUNC 3/4“	kg	157,0
	inch	13,5	11,75	6x0,87	2,5		lbs	346,1
10“	mm	406,4	362	10x25	76,2	2xUNC 7/8“	kg	190,0
	inch	16	14,25	10x0,98	3		lbs	418,9
12“	mm	482,6	432	10x25	76,2	2xUNC 7/8“	kg	220,0
	inch	19	17,01	10x0,98	3		lbs	485,0
14“	mm	534	476,5	12x28,5	76,2	-	kg	246,0
	inch	21,02	18,76	12x1,12	3		lbs	542,3

FLOWSERVE
Ahaus GmbH
von-Braun-Straße 19a
D-48683 Ahaus
Postfach 1162 D-48661 Ahaus
Telefon: +49(0) 2561-686-100
Fax: +49(0) 2561-686-200

Ihr Vertriebspartner: fergo
Blindeisenweg 31 • D-41468 Neuss • Tel.: +49 2131 / 15 39 28-0 • Fax: +49 2131 / 15 39 28-99 • info@fergo.eu • www.fergo.eu

Technische Daten T4E-2, DN15 bis DN150

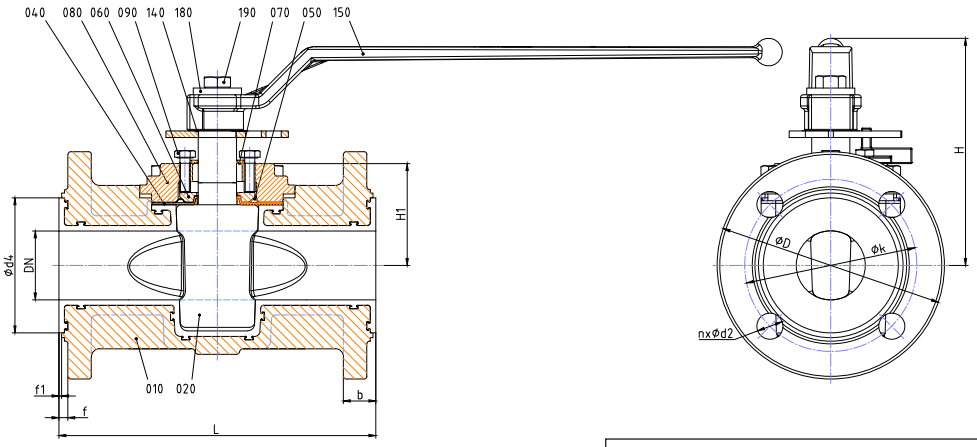

Baulänge	DIN EN 558 (Grundreihe 1)
Anschlussmaße	DIN EN 1092-2 (PN16)

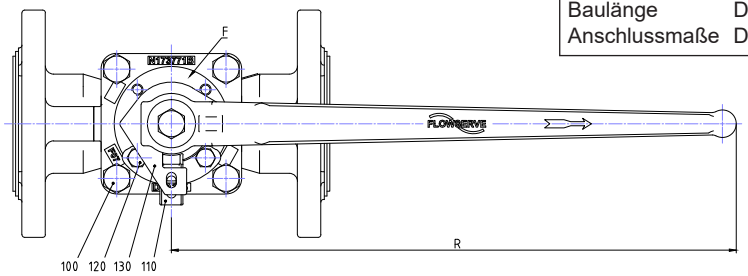

DN / DIN		L	f1	f	b	H1	H	Ød4
015	mm	130	2	6	18	53,8	139	42
	inch	5,12	0,08	0,24	0,71	2,12	5,47	1,65
020	mm	150	2	6	22	53,8	139	56
	inch	5,91	0,08	0,24	0,87	2,12	5,47	2,2
025	mm	160	2	6,5	20,5	53,8	139	65
	inch	6,3	0,08	0,26	0,81	2,12	5,47	2,56
040	mm	200	2	6,5	21,5	62,9	145	85
	inch	7,87	0,08	0,26	0,85	2,48	5,71	3,35
050	mm	230	2	6,5	23,5	73,8	165	98
	inch	9,06	0,08	0,26	0,93	2,91	6,5	3,86
080	mm	310	2,0	7	26	86,4	179	133
	inch	12,2	0,08	0,28	1,02	3,4	7,05	5,24
100	mm	350	2	7	28	106,9	222	152
	inch	13,78	0,08	0,28	1,1	4,21	8,74	5,98
150 *	mm	267	2	4	28	141,4	-	208
	inch	10,51	0,08	0,16	1,1	5,57	-	8,19

DN / DIN		ØD	R	Øk	nxd2	Gewicht	
015	mm	95	260	65	4x14	kg	4,2
	inch	3,74	10,24	2,56	4x0,55	lbs	9,3
020	mm	105	260	75	4x14	kg	4,9
	inch	4,13	10,24	2,95	4x0,55	lbs	10,8
025	mm	115	260	85	4x14	kg	5,8
	inch	4,53	10,24	3,35	4x0,55	lbs	12,8
040	mm	150	260	110	4x19	kg	9,1
	inch	5,91	10,24	4,33	4x0,75	lbs	20,1
050	mm	165	410	125	4x19	kg	13,2
	inch	6,5	16,14	4,92	4x0,75	lbs	29,1
080	mm	200	410	160	8x19	kg	20,8
	inch	7,87	16,14	6,3	8x0,75	lbs	45,8
100	mm	220	674	180	8x19	kg	34,7
	inch	8,66	26,54	7,09	8x0,75	lbs	76,5
150 *	mm	282	-	240,5	8x23	kg	43,2
	inch	11,1	-	9,47	8x0,91	lbs	95,2

* Baulänge nach ASME B 16.10 (Short Pattern) & Handantrieb

FLOWSERVE
Ahaus GmbH
von-Braun-Straße 19a
D-48683 Ahaus
Postfach 1162 D-48661 Ahaus
Telefon: +49(0) 2561-686-100
Fax: +49(0) 2561-686-200

Ihr Vertriebspartner:
Bindeisenweg 31 • D-41468 Neuss • Tel.: +49 2131 / 15 39 28-0 • Fax: +49 2131 / 15 39 28-99 • info@fergo.eu • www.fergo.eu

Technische Daten T4E-2, DN200 bis DN300

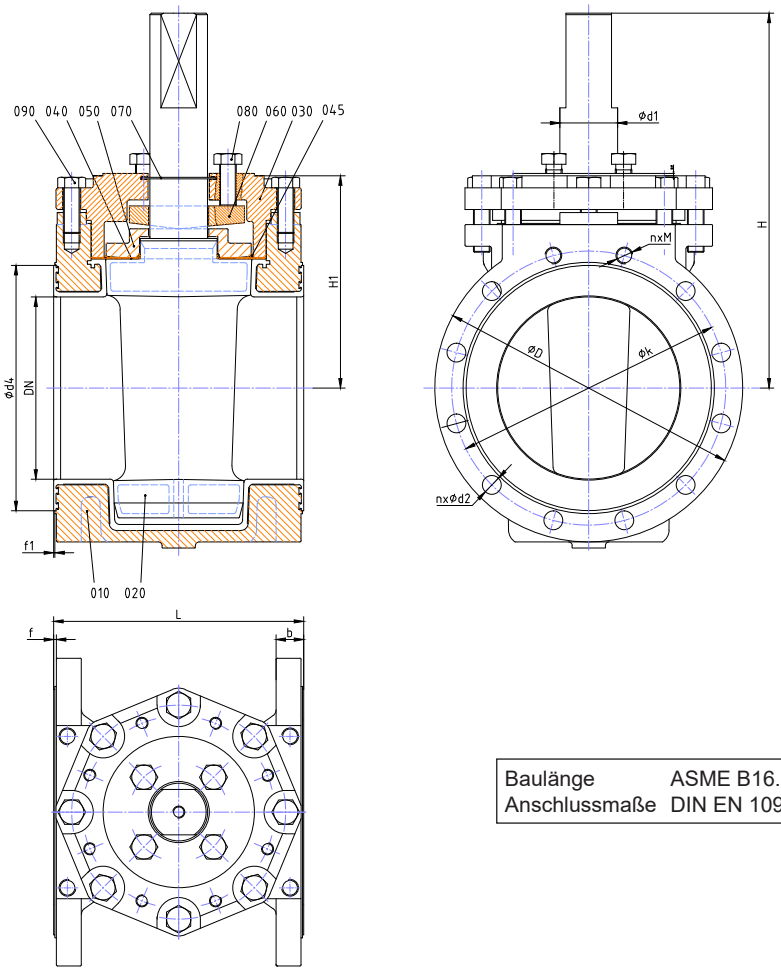

Baulänge	ASME B16.10 (Short Pattern)
Anschlussmaße	DIN EN 1092-2 (PN10)

DN / DIN		L	f1	f	b	H1	H	Ød4
200	mm	292,1	2	4	27,5	235,4	402	262
	inch	11,5	0,08	0,16	1,08	9,27	15,83	10,31
250	mm	330,2	2	4	37	280,2	495,0	316
	inch	13	0,08	0,16	1,46	11	19	12,44
300	mm	355,6	2	4	40	301,6	517	381
	inch	14	0,08	0,16	1,57	11,87	20,35	15

DN / DIN		ØD	Øk	nxd2	Ød1	nxM	Gewicht	
200	mm	342,9	295	6x22	63,4	2xM20	kg	157,0
	inch	13,5	11,61	6x0,87	2,5		lbs	346,1
250	mm	406,4	350	10x22	76,2	2xM20	kg	190,0
	inch	16	13,78	10x0,87	3		lbs	418,9
300	mm	482,6	400	10x22	76,2	2xM20	kg	220,0
	inch	19	15,75	10x0,87	3		lbs	485,0

Ihr Vertriebspartner: fergo
Blindeisenweg 31 • D-41468 Neuss • Tel.: +49 2131 / 15 39 28-0 • Fax: +49 2131 / 15 39 28-99 • info@fergo.eu • www.fergo.eu

Technische Daten T4E-3, DN½“ to DN6“

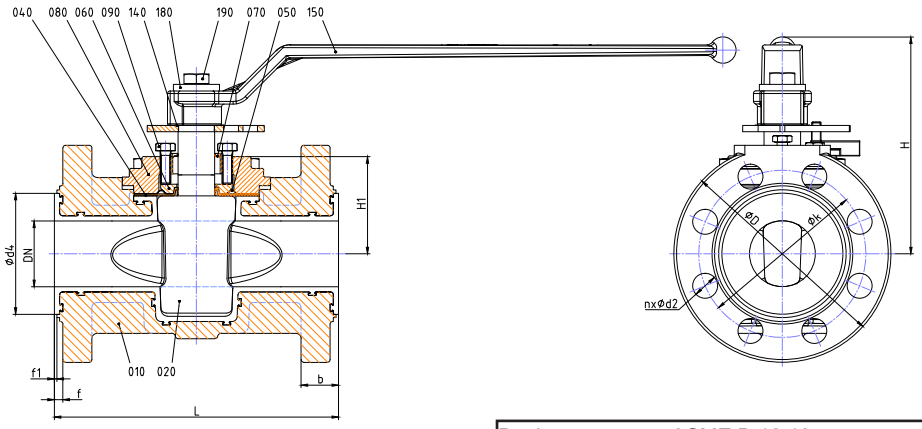

Baulänge	ASME B 16.10
Anschlussmaße	ASME B 16.5 (CL300)
	Min. Flanschstärke nach ASME Class 300, Table 12 (Flange Fittings)

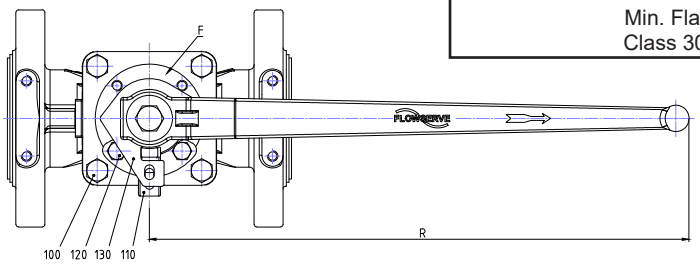

DN / ANSI		L	f1	f	b	H1	H	Ød4
½“	mm	139,5	2	4	17	53,8	139	36
	inch	5,5	0,08	0,16	0,67	2,12	5,47	1,42
¾“	mm	152,5	2	6	21,5	53,8	139	43
	inch	6	0,08	0,24	0,85	2,12	5,47	1,69
1“	mm	165	2	6,5	22,5	53,8	139	51
	inch	6,5	0,08	0,26	0,89	2,12	5,47	2,01
1½“	mm	190,5	2	6,5	25,5	62,9	145	73
	inch	7,5	0,08	0,26	1	2,48	5,71	2,87
2“	mm	216	2	6,5	28,5	73,8	165	92
	inch	8,5	0,08	0,26	1,12	2,91	6,5	3,62
3“	mm	282,5	2	7	34	86,4	179	127
	inch	11,12	0,08	0,28	1,34	3,4	7,05	5,00
4“	mm	305	2	7	37	106,9	222	157
	inch	12	0,08	0,28	1,46	4,21	8,74	6,18
6“ *	mm	403,5	2	7	42	141,4	-	208
	inch	15,88	0,08	0,28	1,65	5,57	-	8,19

DN / ANSI		ØD	R	Øk	nxd2	Gewicht	
½“	mm	95	260	66,5	4x16	kg	4,5
	inch	3,74	10,24	2,6	4x0,63	lbs	9,9
¾“	mm	117,3	260	82,5	4x19	kg	5,6
	inch	4,62	10,24	3,25	4x0,75	lbs	12,3
1“	mm	123,9	260	88,9	4x19	kg	6,5
	inch	4,88	10,24	3,5	4x0,75	lbs	14,3
1½“	mm	155,4	260	114,3	4x22,5	kg	10,1
	inch	6,12	10,24	4,5	4x0,89	lbs	22,3
2“	mm	165	410	127	8x19	kg	14,0
	inch	6,5	16,14	5	8x0,75	lbs	30,9
3“	mm	209,5	410	168	8x22,5	kg	23,7
	inch	8,25	16,14	6,61	8x0,89	lbs	52,2
4“	mm	254	674	200	8x22,5	kg	42,4
	inch	10	26,54	7,87	8x0,89	lbs	93,4
6“ *	mm	317,5	-	269,7	12x22,5	kg	69,2
	inch	12,5	-	10,62	12x0,89	lbs	152,5

* Handantrieb

Ihr Vertriebspartner: FERGO
Bindeisenweg 31 • D-41468 Neuss • Tel.: +49 2131 / 15 39 28-0 • Fax: +49 2131 / 15 39 28-99 • info@fergo.eu • www.fergo.eu

Technische Daten T4E-3, DN8“, DN10“, DN12“

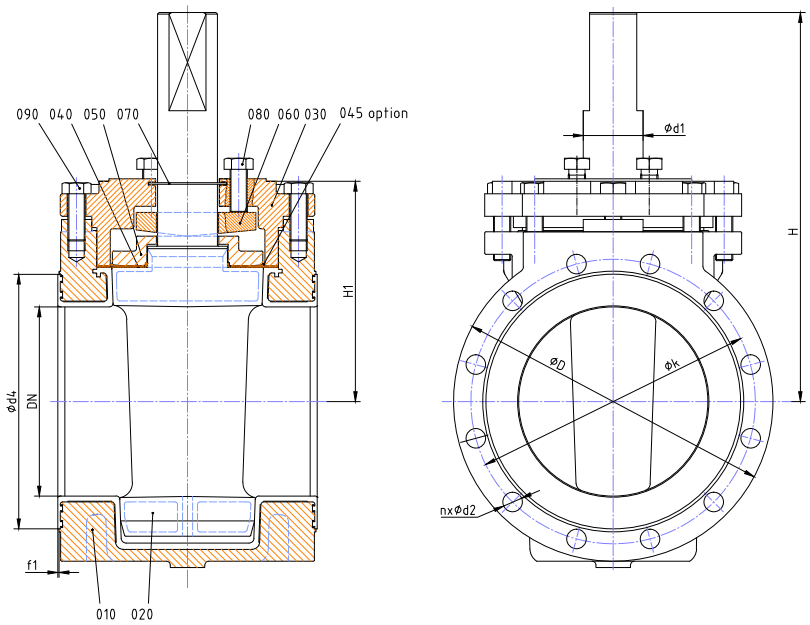

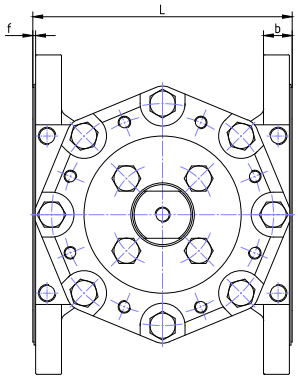

Baulänge	ASME B 16.10
Anschlussmaße	ASME B 16.5 (CL300)
	Min. Flanschstärke nach ASME Class 300, Table 12 (Flange Fittings)

DN / ANSI		L	f1	f	b	H	H1	Ød4
8“	mm	419	2	4	43	402	235,4	262
	inch	16,5	0,08	0,16	1,69	15,83	9,27	10,31
10“	mm	457	2	4	50	495	280,3	316
	inch	18	0,08	0,16	1,97	19,49	11,04	12,44
12“	mm	502	2	4	53	518	301,6	381
	inch	19,8	0,08	0,16	2,09	20,39	11,87	15

DN / ANSI		ØD	Øk	nxd2	Ød1	Gewicht	
8“	mm	381	330,2	12x25,4	63,4	kg	156,0
	inch	15	13	12x1	2,5	lbs	343,9
10“	mm	445	387,5	16x28,5	76,2	kg	216,0
	inch	17,5	15,26	16x1,12	3	lbs	476,2
12“	mm	521	451,0	16x32	76,2	kg	285,0
	inch	20,51	17,76	16x1,26	3	lbs	628,3

Ihr Vertriebspartner: fergo
Bilndesarweg 31 • D-41468 Neuss • Tel.: +49 2131 / 15 39 28-0 • Fax: +49 2131 / 15 39 28-99 • info@fergo.eu • www.fergo.eu

Werkstoffspezifikation T4E-1, DN½“ bis DN6“

Nr.	Benennung	Anzahl	Werkstoff	Werkstoff-Nr. / DIN
010	Gehäuse	1	DCI ASTM A395 / PFA ausgekleidet	0.7043 / DIN EN 1563
020	Küken	1	DCI ASTM A395 / PFA ausgekleidet	0.7043 / DIN EN 1563
040	Membran	1	PFA	
050*	Metall Membran	1	Edelstahl 302	1.4310
060	Druckring	1	Edelstahl 316Ti	1.4571
070	Erdungsdraht	1	Edelstahl 302	1.4310
080	Deckel	1	DCI ASTM A395	0.7043 / DIN EN 1563
090	Nachstellschrauben	1 Satz	ASTM A193 GRADE B7	
100	Deckelschrauben	1 Satz	ASTM A193 GRADE B7	
110	Anschlag	1	ASTM A351/A744 Grade CF-8M (316 SS)	1.4408 / DIN EN 10213-4
120	Befestigungsschraube	1 Satz	Edelstahl	1.4301 / DIN EN 10088-3
130	Anschlagring	1	C-Stahl, beschichtet	
140	Anschlagringhalter	1	Edelstahl 302	1.4310
150	Handhebel	1	EN-JS1082 (GGG-50)	0.7050 / DIN EN 1563
180	Unterlegscheibe	1	Edelstahl 304	1.4301 / DIN EN 10088-3
190	Skt.-Schaube	1	Edelstahl	1.4301 / DIN EN 10088-3

*wahlweise

Werkstoffspezifikation T4E-1, DN8“ bis DN14“

➤ Sphäroguss

Nr.	Benennung	Anzahl	Werkstoff	Werkstoff-Nr. / DIN
010	Gehäuse	1	DCI ASTM A395 / PFA ausgekleidet *DN14“* - ASTM A216 Gr. WCB / PFA ausgekleidet	0.7043 / DIN EN 1563 *DN14“* - ~1.0619 / DIN EN 10213-2
020	Küken	1	DCI ASTM A395 / PFA ausgekleidet *DN14“* - ASTM A216 Gr. WCB / PFA ausgekleidet	0.7043 / DIN EN 1563 *DN14“* - ~1.0619 / DIN EN 10213-2
030	Deckel	1	DCI ASTM A395	0.7043 / DIN EN 1563
040	Membran	1	PFA	
050	Druckring	1	ASTM A995 Gr CD4MCuN	1.4517
060	Justierelement	1	ASTM A995 Gr CD4MCuN	1.4517
070	Erdungsfeder	1	Edelstahl 302	1.4310
080	Nachstellschrauben	1 Satz	Edelstahl	1.4301 / DIN EN 10088-3
090	Skt.-Schaube	1 Satz	Edelstahl	1.4301 / DIN EN 10088-3

* wahlweise

➤ Edelstahl

Nr.	Benennung	Anzahl	Werkstoff	Werkstoff-Nr. / DIN
010	Gehäuse	1	ASTM A744 Gr. CF-8M / PFA ausgekleidet	1.4408 / DIN EN 10213-4
020	Küken	1	ASTM A995 Gr CD4MCuN / PFA ausgekleidet	
030	Deckel	1	ASTM A995 Gr CD4MCuN	
040	Membran	1	PFA	
045*	Metall Membran	1	C276 Hastelloy	
050	Druckring	1	ASTM A995 Gr CD4MCuN	1.4517
060	Justierelement	1	ASTM A995 Gr CD4MCuN	1.4517
070	Erdungsfeder	1	Edelstahl 302	1.4310
080	Nachstellschrauben	1 Satz	Edelstahl	1.4301 / DIN EN 10088-3
090	Skt.-Schaube	1 Satz	Edelstahl	1.4301 / DIN EN 10088-3

*wahlweise

Ihr Vertriebspartner:
Blindeisenweg 31 • D-41468 Neuss • Tel.: +49 2131 / 15 39 28-0 • Fax: +49 2131 / 15 39 28-99 • info@fergo.eu • www.fergo.eu

Werkstoffspezifikation T4E-2, DN15 bis DN150

Nr.	Benennung	Anzahl	Werkstoff	Werkstoff-Nr. / DIN
010	Gehäuse	1	DCI ASTM A395 / PFA ausgekleidet	0.7043 / DIN EN 1563
020	Küken	1	DCI ASTM A395 / PFA ausgekleidet	0.7043 / DIN EN 1563
040	Membran	1	PFA	
050*	Metall Membran	1	Edelstahl 302	1.4310
060	Druckring	1	Edelstahl 316Ti	1.4571
070	Erdungsdraht	1	Edelstahl 302	1.4310
080	Deckel	1	DCI ASTM A395	0.7043 / DIN EN 1563
090	Nachstellschrauben	1 Satz	Edelstahl	1.4301 / DIN EN 10088-3
100	Deckelschrauben	1 Satz	Edelstahl	1.4301 / DIN EN 10088-3
110	Anschlag	1	ASTM A351/A744 Grade CF-8M (316 SS)	1.4408 / DIN EN 10213-4
120	Befestigungsschraube	1 Satz	Edelstahl	1.4301 / DIN EN 10088-3
130	Anschlagring	1	C-Stahl, beschichtet	
140	Anschlagringhalter	1	Edelstahl 302	1.4310
150	Handhebel	1	EN-JS1082 (GGG-50)	0.7050 / DIN EN 1563
180	Unterlegscheibe	1	Edelstahl 304	1.4301 / DIN EN 10088-3
190	Skt.-Schaube	1	Edelstahl	1.4301 / DIN EN 10088-3

*wahleise

Werkstoffspezifikation T4E-2, DN200 bis DN300

➤ Sphäroguss

Nr.	Benennung	Anzahl	Werkstoff	Werkstoff-Nr. / DIN
010	Gehäuse	1	DCI ASTM A395 / PFA ausgekleidet	0.7043 / DIN EN 1563
020	Küken	1	DCI ASTM A395 / PFA ausgekleidet	0.7043 / DIN EN 1563
030	Deckel	1	DCI ASTM A395	0.7043 / DIN EN 1563
040	Membran	1	PFA	
050	Druckring	1	ASTM A995 Gr CD4MCuN	1.4517
060	Justierelement	1	ASTM A995 Gr CD4MCuN	1.4517
070	Erdungsfeder	1	Edelstahl 302	1.4310
080	Nachstellschrauben	1 Satz	Edelstahl	1.4301 / DIN EN 10088-3
090	Skt.-Schaube	1 Satz	Edelstahl	1.4301 / DIN EN 10088-3

*wahleise

➤ Edelstahl

Nr.	Benennung	Anzahl	Werkstoff	Werkstoff-Nr. / DIN
010	Gehäuse	1	ASTM A744 Gr. CF-8M / PFA ausgekleidet	1.4408 / DIN EN 10213-4
020	Küken	1	ASTM A995 Gr CD4MCuN / PFA ausgekleidet	
030	Deckel	1	ASTM A995 Gr CD4MCuN	
040	Membran	1	PFA	
045*	Metall Membran	1	C276 Hastelloy	
050	Druckring	1	ASTM A995 Gr CD4MCuN	1.4517
060	Justierelement	1	ASTM A995 Gr CD4MCuN	1.4517
070	Erdungsfeder	1	Edelstahl 302	1.4310
080	Nachstellschrauben	1 Satz	Edelstahl	1.4301 / DIN EN 10088-3
090	Skt.-Schaube	1 Satz	Edelstahl	1.4301 / DIN EN 10088-3

*wahlweise

Ihr Vertriebspartner: fergo
Blindeiserweg 31 • D-41468 Neuss • Tel.: +49 2131 / 15 39 28-0 • Fax: +49 2131 / 15 39 28-99 • info@fergo.eu • www.fergo.eu

Werkstoffspezifikation T4E-3, DN½“ bis DN6“

Nr.	Benennung	Anzahl	Werkstoff	Werkstoff-Nr. / DIN
010	Gehäuse	1	ASTM A216 Grade WCB / PFA ausgekleidet	~1.0619 / DIN EN 10213-2
020	Küken	1	DCI ASTM A395 / PFA ausgekleidet	0.7043 / DIN EN 1563
040	Membran	1	PFA	
050*	Metall Membran	1	Edelstahl 302	1.4310
060	Druckring	1	Edelstahl 316Ti	1.4571
070	Erdungsdraht	1	Edelstahl 302	1.4310
080	Deckel			
	DN½“, DN¾“	1	ASTM A216 Grade WCB	~1.0619 / DIN EN 10213-2
	DN1“ - DN6“	1	ASTM A351 Gr CD4MCuN	
090	Nachstellschrauben	1 Satz	ASTM A193 GRADE B7	~1.7225 / DIN EN 10083-1
100	Deckelschrauben	1 Satz	ASTM A193 GRADE B7	~1.7225 / DIN EN 10083-1
110	Anschlag	1	ASTM A351/A744 Grade CF-8M (316 SS)	1.4408 / DIN EN 10213-4
120	Befestigungsschraube	1 Satz	Edelstahl	1.4301 / DIN EN 10088-3
130	Anschlagring	1	C-Stahl, beschichtet	
140	Anschlagringhalter	1	Edelstahl 302	1.4310
150	Handhebel	1	EN-JS1082 (GGG-50)	0.7050 / DIN EN 1563
180	Unterlegscheibe	1	Edelstahl 304	1.4301 / DIN EN 10088-3
190	Skt.-Schaube	1	Edelstahl	1.4301 / DIN EN 10088-3

* wahlweise

Werkstoffspezifikation T4E-3, DN8“, DN10“, DN12“

Nr.	Benennung	Anzahl	Werkstoff	Werkstoff-Nr. / DIN
010	Gehäuse	1	ASTM A216 Grade WCB / PFA ausgekleidet	~1.0619 / DIN EN 10213-2
020	Küken	1	DCI ASTM A395 / PFA ausgekleidet	0.7043 / DIN EN 1563
030	Deckel	1	Duplex Edelstahl	1.4463
040	Membran	1	PFA	
045*	Metall Membran	1	C276 Hastelloy	
050	Druckring	1	ASTM A995 Gr CD4MCuN	1.4517
060	Justierelement	1	ASTM A995 Gr CD4MCuN	1.4517
070	Erdungsdraht	1	Edelstahl 302	1.4310
080	Nachstellschrauben	1 Satz	Klasse 8.8 (gelb chromatiert)	
090	Skt.-Schaube	1 Satz	Klasse 8.8 (gelb chromatiert)	

*wahlweise

Ihr Vertriebspartner:
Blindeisenweg 31 • D-41468 Neuss • Tel.: +49 2131 / 15 39 28-0 • Fax: +49 2131 / 15 39 28-99 • info@fergo.eu • www.fergo.eu

Ersatzteilliste (Art.-Nr.) T4E

Nennweite		Ersatzteil Set	Reparatursatz beinhaltet folgende Teile		
			Membran PFA	Erdungsdraht	Membran-führung
1/2"	015	80-0057710	80-0031400	80-0025777	80-0013870
3/4"	020	80-0057711	80-0031400	80-0025777	80-0013870
1"	025	80-0043928	80-0025754	80-0025777	80-0013870
1 1/2"	040	80-0055436	80-0025755	80-0025777	80-0013870
2"	050	80-0055437	80-0025756	80-0025778	80-0014405
3"	080	80-0043929	80-0025703	80-0025779	80-0014405
4"	100	80-0043930	80-0025757	80-0025780	80-0015484
6"	150	80-0055438	80-0025758	80-0025781	80-0015484
8"	200	80-0057712	80-0021482	80-0021486	80-0048287
10"	250	80-0055439	80-0051193	80-0013883	80-0055476
12"	300	80-0057713	80-0051004	80-0013883	80-0055476
14"	-	-	80-0065028	80-0013883	80-0055476

Ihr Vertriebspartner:
fergo
Bilndesarweg 31 • D-41468 Neuss • Tel.: +49 2131 / 15 39 28-0 • Fax: +49 2131 / 15 39 28-99 • info@fergo.eu • www.fergo.eu

Montageanleitung T4E

Beachten Sie die allgemeinen Wartungs- und Einbauanleitung.

1. Küken Vormontage:
   - 1.1 Die PFA-Membrane **(040)** mittels einer Membranführung über die Kükenwelle **(020)** montieren.
   - 1.2 Die Metallmembrane **(050)** (wahlweise) und der Druckring **(060)** auf die PFA-Membrane legen.
   - 1.3 Die Membranführung entfernen.
   - 1.4 Die Erdungsfeder **(070)** über dem Druckring positionieren.
2. Deckel Vormontage:
   - 2.1 Die Justierschrauben **(090)** mit der mittelfesten Schraubensicherung ringförmig auf das Gewinde auftragen und derart in den Deckel **(080)** schrauben, dass die unteren Flächen der Schrauben mit der innen liegenden Auflagefläche für den Druckring bündig sind.
   - 2.2 Den Anschlag **(110)** mittels der Schrauben **(090)** montieren.
3. Die Kükenoberfläche dünn und gleichmäßig mit Silikon versehen.
4. Das vormontierte Küken ins Gehäuse setzen, so dass der Durchgang mit dem Gehäusedurchgang übereinstimmt.
5. Den vormontierten Deckel über die Kükenwelle auf das Gehäuse **(010)** positionieren, bis dass der Deckel auf dem Druckring aufliegt.
6. Die Deckelschrauben **(100)** mit Loctite versehen und über Kreuz entsprechend den angegebenen Drehmomenten anziehen.
7. Die Justierschrauben um eine viertel bis halbe Drehung lösen und das Küken mit einer Aufwärtsbewegung betätigen.
8. Nun die Justierschrauben abwechselnd in 90°-Schritten nachziehen bis die vorgegebenen Drehmomente erreicht sind. Sicherstellen, dass die Justierschrauben nach dem Anziehen die gleiche Höhe haben.
9. Die Armatur mehrmals öffnen und schließen. Darauf achten, dass der Anschlag mit dem Kükendurchgang übereinstimmt.
10. Den Anschlagring **(130)** mittels des Halterings **(140)** auf der Kükenwelle befestigen.
11. Den Handhebel **(150)** mit der Unterlegscheibe **(180)** und der Schraube **(190)** montieren.
12. Alle Armaturen müssen nach der Montage dem Leckagetest unterzogen werden.

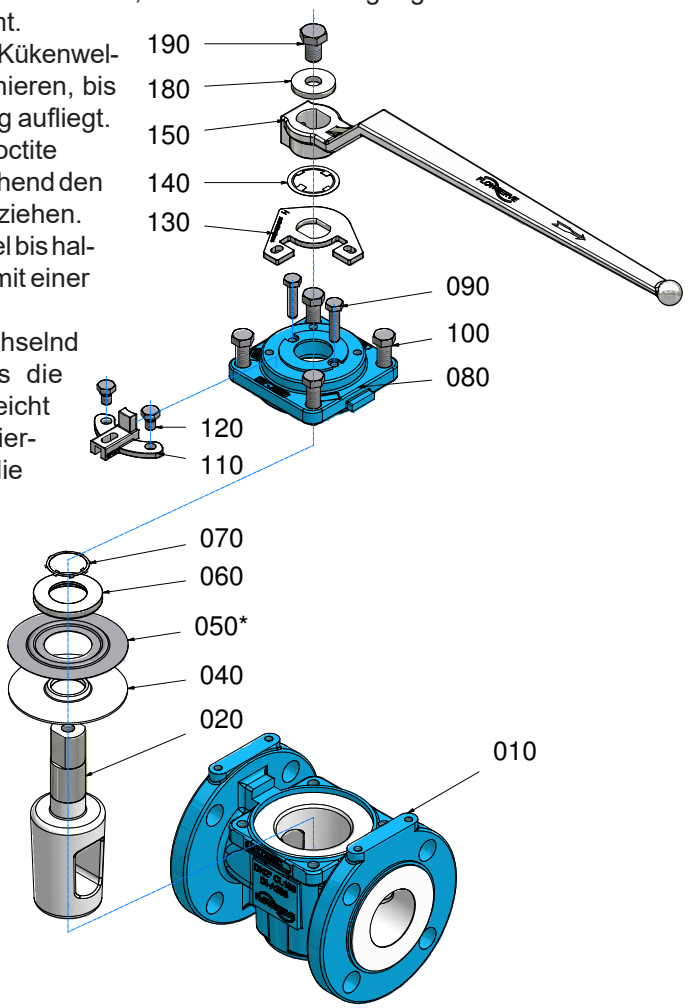

FLOWSERVE
Ahaus GmbH
von-Braun-Straße 19a
D-48683 Ahaus
Postfach 1162 D-48661 Ahaus
Telefon: +49(0) 2561-686-100
Fax: +49(0) 2561-686-200

Ihr Vertriebspartner:
Bindeisenweg 31 • D-41468 Neuss • Tel.: +49 2131 / 15 39 28-0 • Fax: +49 2131 / 15 39 28-99 • info@fergo.eu • www.fergo.eu

Demontageanleitung T4E

*Bei allen Arbeiten an einer bereits installierten Armatur sind die betrieblichen Sicherheitsbestimmungen, sowie die UVV zu beachten. Des weiteren ist die allgemeine Wartungs- und Einbauanleitung für Fluorkunststoff-ausgekleidete **atomac** Armaturen zu berücksichtigen.*

1. Vor der Demontage ist die Armatur gemäß den vorgenannten Bestimmungen zu entleeren. Insbesondere ist darauf zu achten, dass beim Spülen der Rohrleitungen die Armatur mehrmals geöffnet und geschlossen wird. Diese Zyklen (Öffnen und Schließen) sind beim Entleeren der Leitung zu wiederholen. Nur bei Einhaltung der beschriebenen Vorgehensweise ist sichergestellt, dass auch der Restdruck im Gehäuseinnern abgebaut ist.
2. Zur Demontage die Armatur auf eine weiche Unterlage (Gummimatte) stellen.
3. Um den Handhebel zu entfernen, die Sechskantschraube **(190)** lösen und mit der Unterlegscheibe **(180)** entfernen.
4. Den Anschlagring **(130)** gleichzeitig mit dem Anschlagringhalter **(140)** nach oben über die Kükenwelle demontieren.
5. Die Deckelschrauben **(100)** entfernen. Den Deckel **(080)** von dem Gehäuse nehmen.
6. Das Küken **(020)** durch mehrmaliges drehen nach oben bewegen und aus dem Gehäuse nehmen.
7. Die Erdungsfeder **(070)** demontieren, so dass der Druckring **(060)**, die Metallmembrane **(050)** (wahlweise) und die Membrane **(040)** entfernt werden kann.
8. Wenn nötig kann der Anschlag **(110)** durch entfernen der Schrauben **(120)** vom Deckel **(080)** demontiert werden.

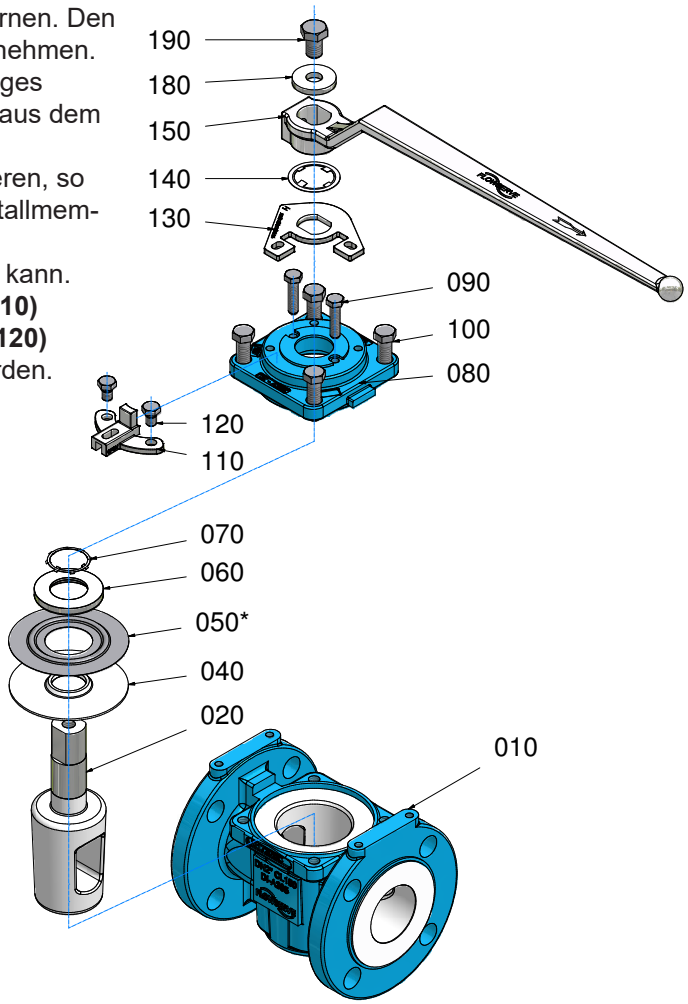

FLOWSERVE
Ahaus GmbH
von-Braun-Straße 19a
D-48683 Ahaus
Postfach 1162 D-48661 Ahaus
Telefon: +49(0) 2561-686-100
Fax: +49(0) 2561-686-200

Ihr Vertriebspartner:
fergo
Bilndesarweg 31 • D-41468 Neuss • Tel.: +49 2131 / 15 39 28-0 • Fax: +49 2131 / 15 39 28-99 • info@fergo.eu • www.fergo.eu

T4E Einbauanleitung

1. Entfernen Sie die Schutzkappen der Flansche während Lagerung und Transport nicht.

2. Zusätzliche Dichtungen sind für den Einbau des T4E-Ventils nicht nötig, da die Auskleidung an den Flanschen als Dichtung wirkt. Sie können Dichtungen benutzen um die Auskleidung zu schützen, falls dies bei häufigem Ausbau der angeschlossenen Leitungselemente notwendig ist. Benutzen Sie Dichtungen wenn das Ventil zwischen glatten Flanschen, Kunststoffflanschen oder mit Glas ausgekleideten Flanschen verbaut wird.

3. Schützen Sie die Auskleidung des Gehäuses **(010)** und das Küken **(020)** während des Einbaus vor Beschädigungen.

4. Beim Einbau zwischen zwei Flanschen muss das Ventil vorsichtig positioniert werden, damit die Auskleidung des Gehäuses im Flanschbereich nicht durch die Flansche der Verrohrung beschädigt wird. Eine Beschädigung führt zu Leckagen.

5. Verwenden Sie zum Anziehen der Flanschverschraubung einen normalen Drehmomentschlüssel.

6. Stecken Sie keine scharfen Gegenstände zwischen Gehäuse **(010)** und Auskleidung, zwischen Auskleidung und Verrohrung oder zwischen Küken **(020)** und Auskleidung um Beschädigungen der Auskleidung des Gehäuses **(010)** bzw. des Kükens **(020)** zu vermeiden.

7. Die Ventile sind herstellerseitig zu 100% auf Dichtheit geprüft.

8. Die Einstellung des Kükens **(020)** beim Einbau ist nicht notwendig und wird nicht empfohlen, da dies ein erhöhtes Drehmoment bei der Betätigung zur Folge hat.

9. Es ist zwingend notwendig die Deckelschrauben **(100)** vor dem Einbau erneut anzuziehen. Die Deckelschrauben **(100)** müssen kreuzweise solange angezogen werden, bis das vorgegebene Anzugsmoment erreicht ist. (Referenz, Anzugsmomente der Deckel und Nachstellschrauben, Seite 16)

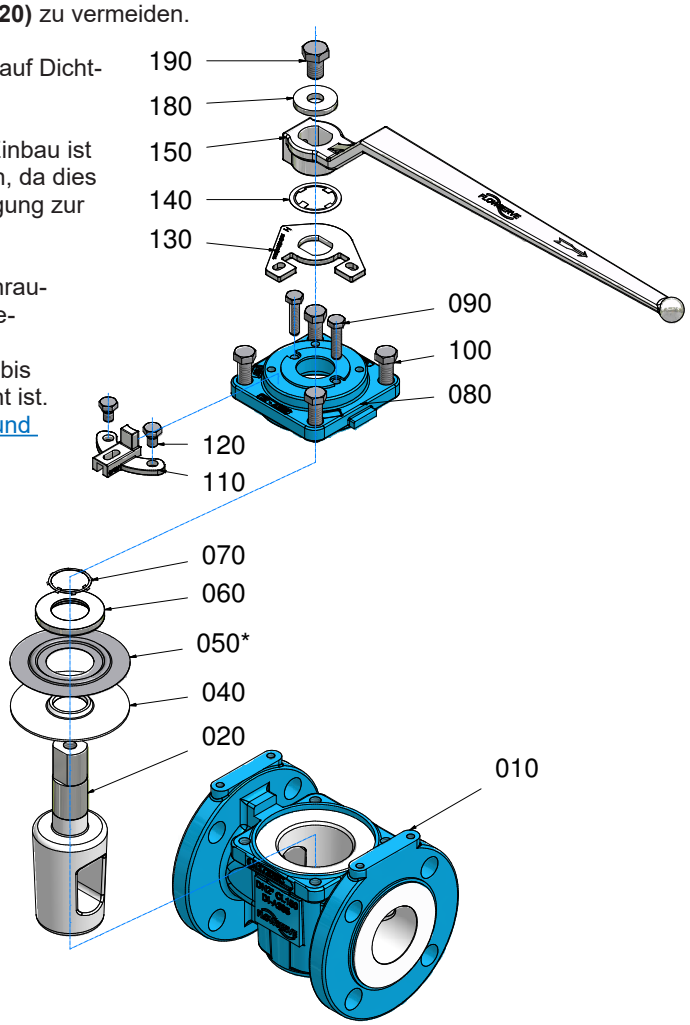

ACHTUNG:
Führen Sie die Verschraubung der Flansche anhand der Spezifikationen der zugehörigen Verrohrung und der dort angegebenen Anzugsmomente durch. Ein Überschreiten der spezifizierten Anzugsmomente kann zur Beschädigung der Flanschdichtungen führen. Werden zwei unterschiedliche Flanschmaterialien miteinander verbunden, benutzen Sie das niedrigere Anzugsmoment für die Verschraubung.

Bei Betrieb innerhalb der zulässigen Betriebstemperatur oder extremen Temperaturzyklen kann unter Umständen eine Nachjustierung zur Ventildichtheit nötig werden.

Ihr Vertriebspartner: FERGO
Binderiemweg 31 • D-41468 Neuss • Tel.: +49 2131 / 15 39 28-0 • Fax: +49 2131 / 15 39 28-99 • info@fergo.eu • www.fergo.eu

T4E Betrieb und Instandhaltung

Einsatzbedingungen wie Betriebstemperatur, Druck, Festkörperanteil und Betätigungshäufigkeit und -zyklen beeinflussen die Vorgaben für die Instandhaltung des T4E-1 und T4E-3 und deren Betriebsverhalten.

Der Verschleiß der Dichtungen kann durch Nachziehen der entsprechenden Verschraubungen kompensiert werden. Für T4E-1 und T4E-3 Ventile gibt es drei mögliche Leckageorte:

1. Deckel **(080)**
2. Kükenwelle **(020)**
3. Durchgang **(010 + 020)**

Zu diesen Leckageorten gibt es folgende zugehörige Abstellmaßnahme:

1. Deckel (080)

Leckagen aufgrund von Druck- und/oder Temperaturschwankungen können durch kreuzweises, vorsichtiges Anziehen der Deckelschrauben **(100)** abgestellt werden, bis alle gleichmäßig fest angezogen sind. Diese Abstellmaßnahme ist bei drucklosem Ventil besonders effektiv. Die Deckelschrauben **(100)** dürfen nicht zu stark und nicht über das vorgegebene Anzugsmoment hinaus angezogen werden. (Referenz, Anzugsmomente der Deckel und Nachstellschrauben, Seite 16)

2. Kükenwelle (020)

Leckagen aufgrund von Verschleiß der Membrane **(040)** und/oder der Auskleidung des Gehäuses (**010** / primäre Dichtung) werden durch Anziehen der Schrauben des Druckrings **(090)** in Viertel-Drehung-Schritten beseitigt. Die Schrauben müssen gleichmäßig angezogen werden. Das Ventil sollte während des Anziehens der Schrauben betätigt werden, um den sauberen Sitz des Kükens **(020)** im Gehäuse **(010)** sicher zu stellen. Sollten nach wiederholtem Anziehen der Schrauben des Druckrings **(090)** weiterhin Leckagen bestehen, muss die Membran **(040)** ausgetauscht werden.

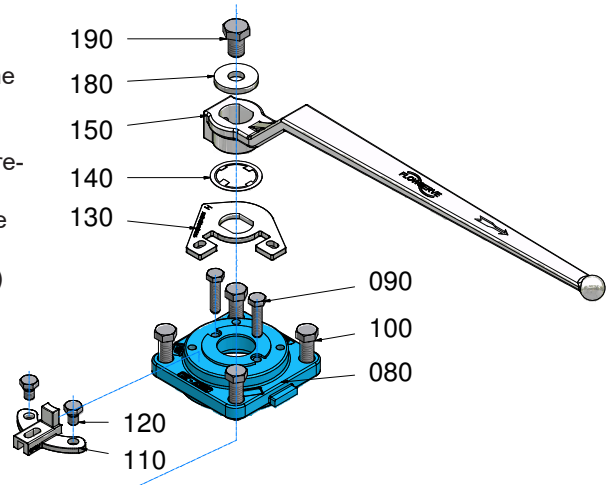

3. Durchgang (010 + 020)

Leckagen aufgrund von Verschleiß der Auskleidung (primäre Dichtung) werden durch Anziehen der Schrauben des Druckrings **(090)** in Viertel-Drehung-Schritten beseitigt. Die Schrauben müssen gleichmäßig angezogen werden. Das Ventil sollte während des Anziehens der Schrauben betätigt werden, um einen übermäßigen Anstieg des Drehmoments zu vermeiden.

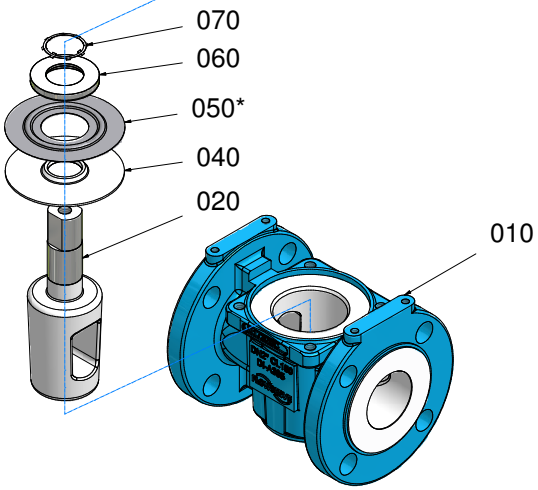

Anzugsmomente

(Referenz, Anzugsmomente der Deckel und Nachstellschrauben, Seite 16)

Ihr Vertriebspartner: fergo
Bündelsweg 31 • D-41468 Neuss • Tel.: +49 2131 / 15 39 28-0 • Fax: +49 2131 / 15 39 28-99 • info@fergo.eu • www.fergo.eu

T4E-1 & T4E-2 - empfohlene Anzugsmomente der Deckel und Nachstellschrauben* (CL150 & PN16)

DN		Deckelschrauben (100) ≥ DN 8“/200 (090) Tragen Sie Loctite 222 oder Weiconlock AN 302/22 auf die Gewinde auf			Nachstellschrauben (090) ≥ DN 8“/200 (080)		
		Anzahl	Nm	lbf · in	Anzahl	Nm	lbf · in
015	½“	4	10	89	2	4	35
020	¾“	4	10	89	2	4	35
025	1“	4	31	274	2	4	35
040	1½“	4	31	274	2	4	35
050	2“	4	45	398	2	4	35
080	3“	4	66	584	2	6	53
100	4“	4	94	832	2	8	71
150	6“	4	190	1682	2	17	150
200	8“	6	110	974	2	20	177
250	10“	8	140	1239	4	30	266
300	12“	8	155	1372	4	30	266
-	14“	8	135	1195	4	30	266

** maximale Werte*

T4E-3 - empfohlene Anzugsmomente der Deckel und Nachstellschrauben* (CL300)

DN	Deckelschrauben (100) ≥ DN 8“ (090) Tragen Sie Loctite 222 oder Weiconlock AN 302/22 auf die Gewinde auf			Nachstellschrauben (090) ≥ DN 8“ (080)		
	Anzahl	Nm	lbf · in	Anzahl	Nm	lbf · in
½“	4	25	221	2	4	35
¾“	4	25	221	2	4	35
1“	4	55	487	2	4	35
1½“	4	55	487	2	4	35
2“	4	80	708	2	4	35
3“	4	120	1062	2	6	53
4“	4	165	1460	2	8	71
6“	4	330	2921	2	17	150
8“	6	195	1726	2	20	177
10“	8	245	2168	4	30	266
12“	8	240	2124	4	30	266

** maximale Werte*

LaTeX: „Klei
gleich ≤“ u
„Größer gle
≥

FLOWSERVE
Ahaus GmbH
von-Braun-Straße 19a
D-48683 Ahaus
Postfach 1162 D-48661 Ahaus
Telefon: +49(0) 2561-686-100
Fax: +49(0) 2561-686-200

Ihr Vertriebspartner:
Bindeisenweg 31 • D-41468 Neuss • Tel.: +49 2131 / 15 39 28-0 • Fax: +49 2131 / 15 39 28-99 • info@fergo.eu • www.fergo.eu

T4E-1 & T4E-3 - Maßblatt für Antriebsmontage

Antriebsmontage am Deckel nach DIN EN ISO 5211

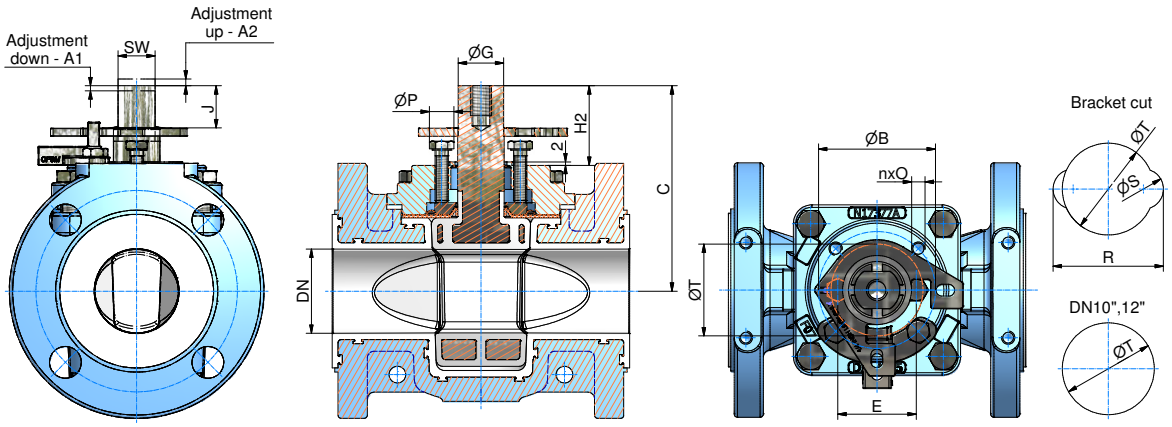

Antriebsmontage am Flansch

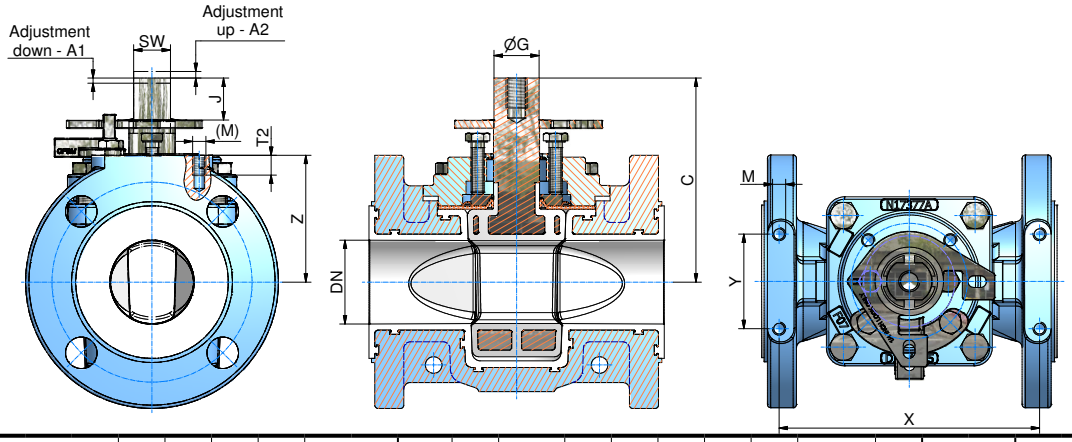

		SW	ØG	J	H2	C	Adjustment A1	Adjustment A2	F-Size DIN/ISO 5211	ØB	nxO	E	ØP	R	ØS	ØT	M (M)	T2	X T4E1	X T4E3	Z T4E1	Z T4E3	Y T4E1	Y T4E3
½"	mm	16,6	20	15,5	38,5	92,5	2	2	F05	50	4xM6	38	13	54	16	35	UNC	9	90,5	118	46,5	50	50,8	50,8
	inch	0,65	0,79	0,61	1,52	3,64	0,08	0,08		1,97	- 8 tief	1,5	0,51	2,13	0,63	1,38	1/4-20	0,35	3,56	4,65	1,83	1,97	2	2
¾"	mm	16,6	20	15,5	38,5	92,5	2	2	F05	50	4xM6	38	13	54	16	35	UNC	9	99,6	127	51,5	61	50,8	50,8
	inch	0,65	0,79	0,61	1,52	3,64	0,08	0,08		1,97	- 8 tief	1,5	0,51	2,13	0,63	1,38	1/4-20	0,35	3,92	5	2,03	2,4	2	2
1"	mm	16,6	20	15,5	38,7	92,5	2	2	F05	50	4xM6	38	15	58	20	35	UNC	12	106,4	136	59,5	62	44,5	44,5
	inch	0,65	0,79	0,61	1,52	3,64	0,08	0,08		1,97	- 8 tief	1,5	0,59	2,28	0,79	1,38	5/16-18	0,47	4,19	5,35	2,34	2,44	1,75	1,75
1½"	mm	16,6	20	19	37,7	102	2	2	F05	50	4xM6	38	15	58	20	35	UNC	12	142,9	162	63,5	78	44,5	44,5
	inch	0,65	0,79	0,75	1,48	4,02	0,08	0,08		1,97	- 8 tief	1,5	0,59	2,28	0,79	1,38	5/16-18	0,47	5,63	6,38	2,500	3,07	1,75	1,75
2"	mm	22,2	27,2	25,2	49	123	2	2	F07	70	4xM8	47	15	67	20	55	UNC	12	157,2	187	76,5	82,5	57,2	57,2
	inch	0,87	1,07	0,99	1,93	4,84	0,08	0,08		2,76	- 12 tief	1,85	0,59	2,64	0,79	2,17	5/16-18	0,47	6,19	7,36	3,01	3,25	2,25	2,25
3"	mm	22,2	27,2	25,2	50,6	137	3	3	F07	70	4xM8	54	22	80	26	55	UNC	14	181	250,8	95,5	105	88,9	88,9
	inch	0,87	1,07	0,99	1,99	5,39	0,12	0,12		2,76	- 12 tief	2,13	0,87	3,15	1,02	2,17	3/8-16	0,55	7,13	9,87	3,76	4,13	3,5	3,5
4"	mm	36	42,8	40,4	70,2	177	3	3	F10	102	4xM10	73	22	99	26	70	UNC	16	203,2	269,9	114,5	127	101,6	101,6
	inch	1,42	1,69	1,59	2,76	6,97	0,12	0,12		4,02	- 16 tief	2,87	0,87	3,90	1,02	2,76	7/16-14	0,63	8	10,63	4,51	5,000	4	4
6"	mm	36	42,8	40,4	67,7	209	4	4	F12	125	4xM12	86	35	126	40	85	UNC	16	239,7	362	139	159	101,6	101,6
	inch	1,42	1,69	1,59	2,67	8,23	0,16	0,16		4,92	-21 tief	3,39	1,38	4,96	1,57	3,35	7/16-14	0,63	9,44	14,25	5,47	6,26	4	4
8"	mm	50	63,5	100	166,6	402	5	5	---	190,5	8xM16	133,4	53	190	56	130	M16	36	260,4	376,4	173,5	190,5	195,2	193,6
	inch	1,97	2,5	3,94	6,6	15,8	0,2	0,2		7,5	- 26 tief	5,25	2,1	7,48	2,20	5,12		1,42	10,25	14,82	6,83	7,50	7,69	7,62
10"	mm	60	76,2	125	214,8	495	5	5	F25	254	8xM16	130,2	37	---	---	200	M20	39	294	*	214	*	200	*
	inch	2,36	3	4,92	8,46	19,49	0,2	0,2		10	- 26 tief	5,13	1,46			7,87		1,54	11,57		8,43		7,87	
12"	mm	60	76,2	125	215,4	517	5	5	F25	254	8xM16	130,2	37	---	---	200	M20	40	312	449,3	233,5	268	200	152,4
	inch	2,36	3	4,92	8,48	20,35	0,2	0,2		10	-26 tief	5,13	1,46			7,87		1,57	12,28	17,69	9,19	10,55	7,87	6,00
14" °	mm	60	76,2	125	215	542	5	5	F25	200	8xM16	130	40	---	---	200	M20	40	342	---	270	---	178	---
	inch	2,36	3	4,92	8,46	21,34	0,2	0,2		8	- 26 tief	5,12	1,57			7,87		1,57	13,46		10,63		7	

* keine Antriebsmontage am Flansch möglich
° DN14" ist ausschließlich in der T4E1 Ausführung verfügbar

FLOWSERVE
Ahaus GmbH
von-Braun-Straße 19a
D-48683 Ahaus
Postfach 1162 D-48661 Ahaus
Telefon: +49(0) 2561-686-100
Fax: +49(0) 2561-686-200

Ihr Vertriebspartner: fergo
Blindeisenweg 31 • D-41468 Neuss • Tel.: +49 2131 / 15 39 28-0 • Fax: +49 2131 / 15 39 28-99 • info@fergo.eu • www.fergo.eu

T4E-2 - Maßblatt für Antriebsmontage

Antriebsmontage am Deckel nach DIN EN ISO 5211

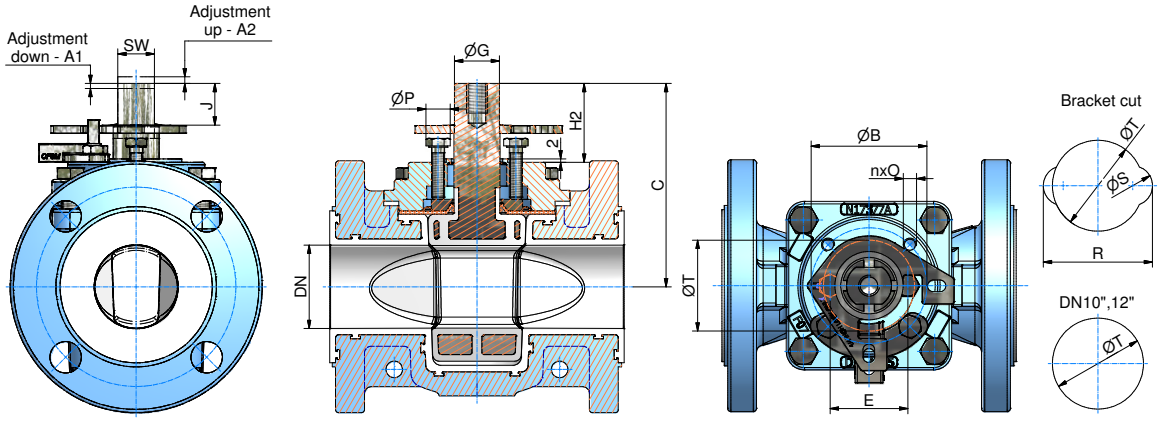

DN		SW	ØG	J	H2	C	Adjustment A1	Adjustment A2	F-Size DIN/ISO 521	ØB	nxO	E	ØP	R	ØS	ØT
15	mm	16,6	20	15,5	38,5	92,5	2	2	F05	50	4xM6	38	13	54	16	35
	inch	0,65	0,79	0,61	1,52	3,64	0,08	0,08		1,97	- 8 tief	1,5	0,51	2,13	0,63	1,38
20	mm	16,6	20	15,5	38,5	92,5	2	2	F05	50	4xM6	38	13	54	16	35
	inch	0,65	0,79	0,61	1,52	3,64	0,08	0,08		1,97	- 8 tief	1,5	0,51	2,13	0,63	1,38
25	mm	16,6	20	15,5	38,7	92,5	2	2	F05	50	4xM6	38	15	58	20	35
	inch	0,65	0,79	0,61	1,52	3,64	0,08	0,08		1,97	- 8 tief	1,5	0,59	2,28	0,79	1,38
40	mm	16,6	20	19	37,7	102	2	2	F05	50	4xM6	38	15	58	20	35
	inch	0,65	0,79	0,75	1,48	4,02	0,08	0,08		1,97	- 8 tief	1,5	0,59	2,28	0,79	1,38
50	mm	22,2	27,2	25,2	49	103	2	2	F07	70	4xM8	47	15	67	20	55
	inch	0,87	1,07	0,99	1,93	4,06	0,08	0,08		2,76	- 12 tief	1,85	0,59	2,64	0,79	2,17
80	mm	22,1	27,2	25,2	50,6	137	3	3	F07	70	4xM8	54	22	80	26	55
	inch	0,87	1,07	0,99	1,99	5,39	0,12	0,12		2,76	- 12 tief	2,13	0,87	3,15	1,02	2,17
100	mm	36	42,8	40,4	70,2	177	3	3	F10	102	4xM10	73	22	99	26	70
	inch	1,42	1,69	1,59	2,76	6,97	0,12	0,12		4,02	- 16 tief	2,87	0,87	3,9	1,02	2,76
150	mm	36	42,8	40,4	67,7	209	4	4	F12	125	4xM12	86	35	126	40	85
	inch	1,42	1,69	1,59	2,67	8,23	0,16	0,16		4,92	- 21 tief	3,39	1,38	4,96	1,57	3,35
200	mm	50	63,5	100	166,6	402	5	5	-	190,5	8xM16	133,4	53	190	56	130
	inch	1,97	2,50	3,94	6,56	15,83	0,2	0,2		7,50	- 26 tief	5,25	2,09	7,48	2,2	5,12
250	mm	60	76,2	125	214,8	495	5	5	F25	254	8xM16	130,2	37	-	-	200
	inch	2,36	3,00	4,92	8,46	19,49	0,2	0,2		10	- 26 tief	5,13	1,46			7,87
300	mm	60	76,2	125	215,4	517	5	5	F25	254	8xM16	130,2	37	-	-	200
	inch	2,36	3,00	4,92	8,48	20,35	0,2	0,2		10	- 26 tief	5,13	1,46			7,87

FLOWSERVE
Ahaus GmbH
von-Braun-Straße 19a
D-48683 Ahaus
Postfach 1162 D-48661 Ahaus
Telefon: +49(0) 2561-686-100
Fax: +49(0) 2561-686-200

Ihr Vertriebspartner:
Blindeisenweg 31 • D-41468 Neuss • Tel.: +49 2131 / 15 39 28-0 • Fax: +49 2131 / 15 39 28-99 • info@fergo.eu • www.fergo.eu

T4E - Drehmomente zur Antriebsauslegung

- **für den flüssigen Anwendungsbereich**

Nennweite		Nm	lbf · in	MAST Nm	MAST lbf · in
015	**½"**	45	398	155	1372
020	**¾"**	45	398	155	1372
025	**1"**	45	398	155	1372
040	**1½"**	57	504	155	1372
050	**2"**	90	797	410	3629
080	**3"**	125	1106	410	3629
100	**4"**	237	2098	1655	14648
150	**6"**	645	5709	1655	14648
200	**8"**	1685	14914	3500	30978
250	**10"**	2640	23366	10750	95146
300	**12"**	3300	29207	10750	95146
-	**14" °**	3600	31863	10750	95146

° DN14" ist ausschließlich in der T4E1 Ausführung verfügbar

- **für den trockenen & dickflüssigen Anwendungsbereich**

Nennweite		Nm	lbf · in	MAST Nm	MAST lbf · in
015	**½"**	61	538	155	1372
020	**¾"**	61	538	155	1372
025	**1"**	61	538	155	1372
040	**1½"**	77	681	155	1372
050	**2"**	122	1075	410	3629
080	**3"**	169	1494	410	3629
100	**4"**	320	2832	1655	14648
150	**6"**	871	7707	1655	14648
200	**8"**	2205	19516	3500	30978
250	**10"**	3459	30615	10750	95146
300	**12"**	4315	38191	10750	95146
-	**14" °**	4860	43015	10750	95146

° DN14" ist ausschließlich in der T4E1 Ausführung verfügbar

- *Alle genannten Drehmomente sind Auslegungsmomente. Der Zuschlag von Sicherheitsfaktoren ist nicht vorzusehen.*
- *Die Verwendung von V-Küken zieht keine Veränderung des Drehmoments nach sich.*
- *Die angegebenen Drehmomente sind „Losbrechmomente". Laufmomente sind ca. 35% unterhalb der Losbrechmomente zu erwarten.*
- *Der angegebene Wert „MAST" ist das maximal zulässige Moment der Welle. Bei Beanspruchung oberhalb dieses Wertes ist eine bleibende Verformung / Zerstörung der Auskleidung zu erwarten.*
- *Bitte beachten Sie die Einsatzbedingungen des Druck- / Vakuum-Temperatur-Diagramms: Register 1, Seite 13.*

Ihr Vertriebspartner: fergo
Blindeisenweg 31 • D-41468 Neuss • Tel.: +49 2131 / 15 39 28-0 • Fax: +49 2131 / 15 39 28-99 • info@fergo.eu • www.fergo.eu

T4E - K_v Werte und C_v Werte (DIN EN 60534-2-3)

DIN	ANSI	K_v m³/h	C_v gal/min
015	½“	12,6	14,6
020	¾“	15,3	17,8
025	1“	26,1	30,3
040	1 ½“	67,1	78,0
050	2“	156,0	181,3
080	3“	235,0	273,1
100	4“	404,0	469,6
150	6“	667,0	775,3
200	8“	1564,0	1817,8
250	10“	2120,0	2464,1
300	12“	-	-
-	14“ °	2670,0	3103,3

° DN14“ ist ausschließlich in der T4E1 Ausführung verfügbar

ET4E - K_v Werte und C_v Werte (DIN EN 60534-2-3)

V - Küken

DIN	ANSI	K_v m³/h	C_v gal/min
025	1“	7,2	8,4
025	1“	11,4	13,3
025	1“	21,4	24,9
040	1 ½“	25,5	29,6
050	2“	46,1	53,6
080	3“	76,3	88,7
100	4“	161,0	187,1

S - Plug

DIN	ANSI	K_v m³/h	C_v gal/min
025	1“	0,7	0,8
025	1“	2,6	3,0

FLOWSERVE
Ahaus GmbH
von-Braun-Straße 19a
D-48683 Ahaus
Postfach 1162 D-48661 Ahaus
Telefon: +49(0) 2561-686-100
Fax: +49(0) 2561-686-200

Ihr Vertriebspartner:
Blindeisenweg 31 • D-41468 Neuss • Tel.: +49 2131 / 15 39 28-0 • Fax: +49 2131 / 15 39 28-99 • info@fergo.eu • www.fergo.eu

Wahlweise Plug mit seitlicher Bohrung

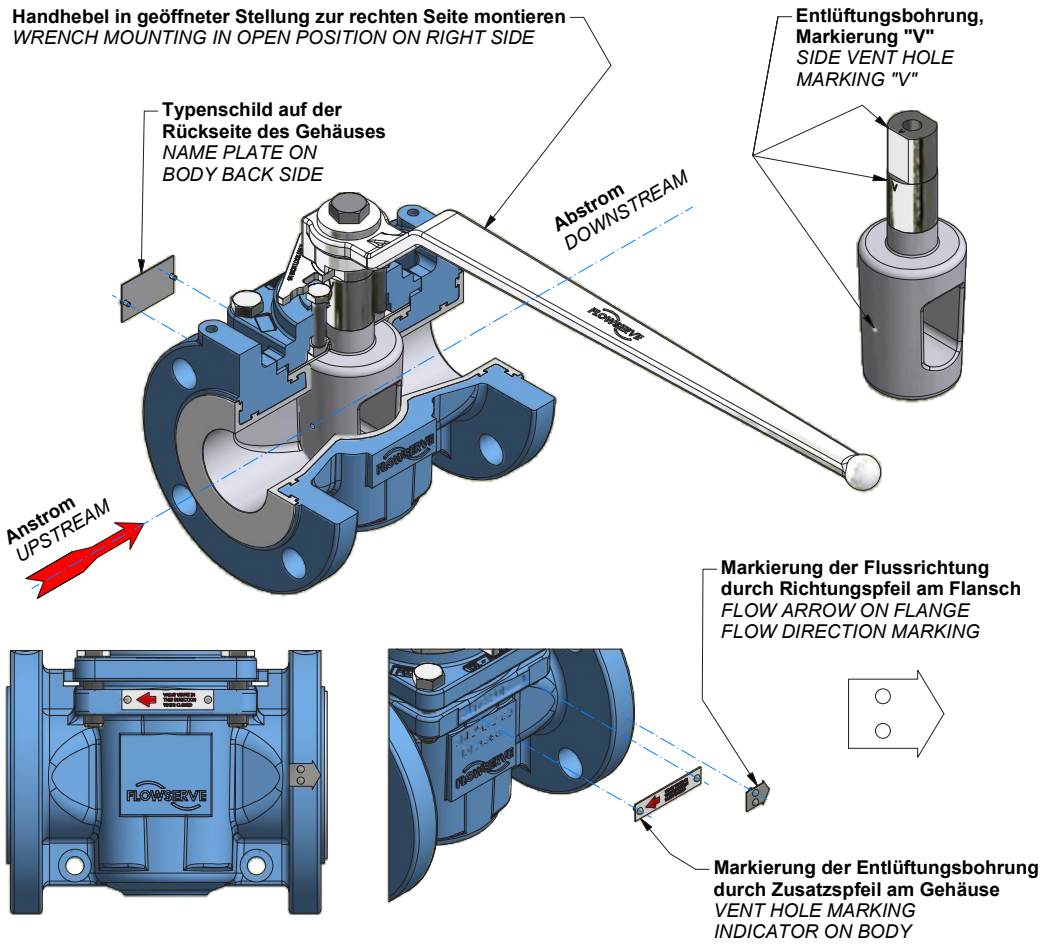

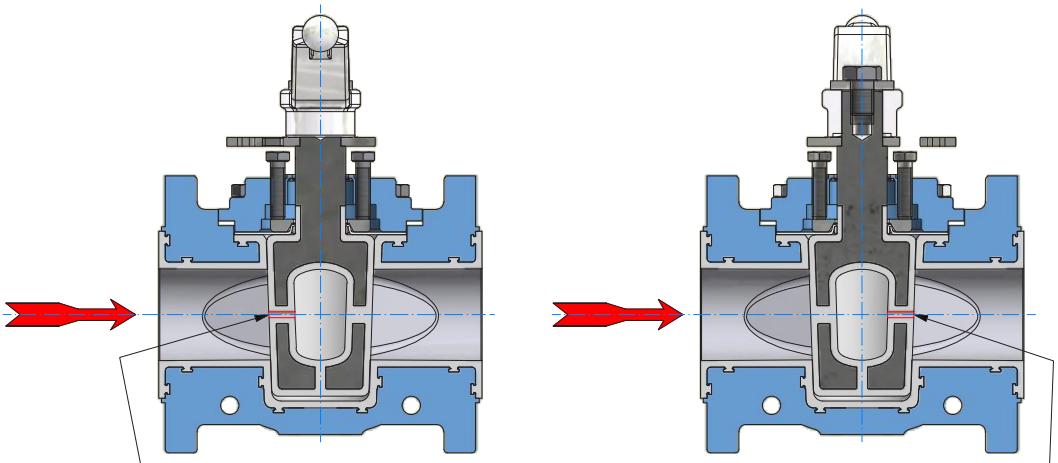

STANDARD
Seitliche Bohrung, Anstrom - Seite
SIDE VENT HOLE ON UPSTREAM SIDE

OPTIONAL
Seitliche Bohrung, Abstrom - Seite
SIDE VENT HOLE ON DOWNSTREAM SIDE

FLOWSERVE
Ahaus GmbH
von-Braun-Straße 19a
D-48683 Ahaus
Postfach 1162 D-48661 Ahaus
Telefon: +49(0) 2561-686-100
Fax: +49(0) 2561-686-200

Ihr Vertriebspartner:
fergo
Blindeiserweg 31 • D-41468 Neuss • Tel.: +49 2131 / 15 39 28-0 • Fax: +49 2131 / 15 39 28-99 • info@fergo.eu • www.fergo.eu
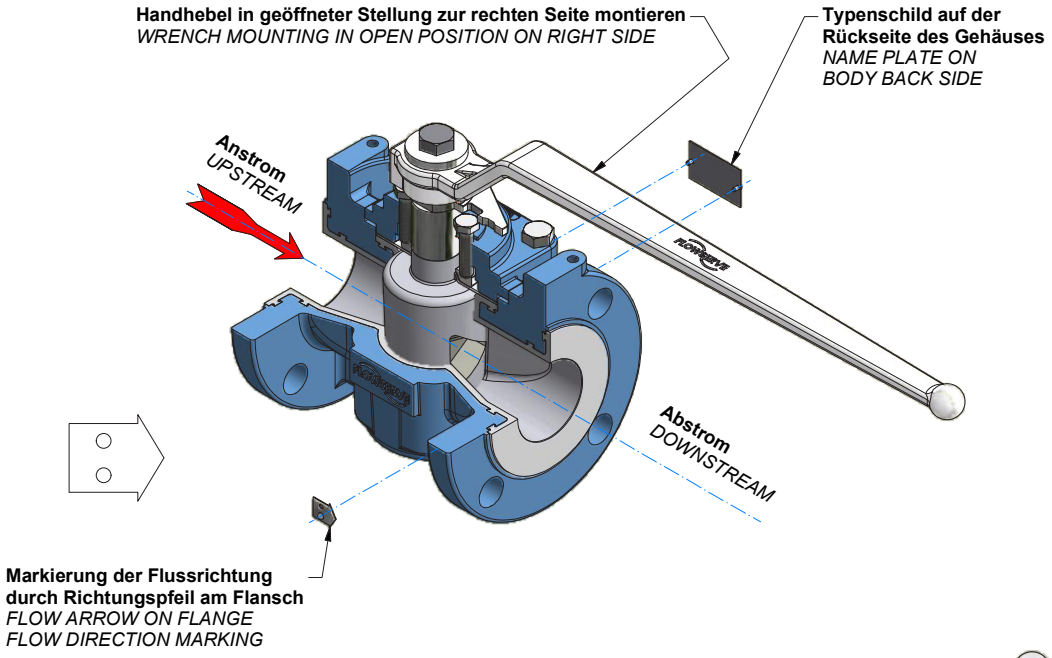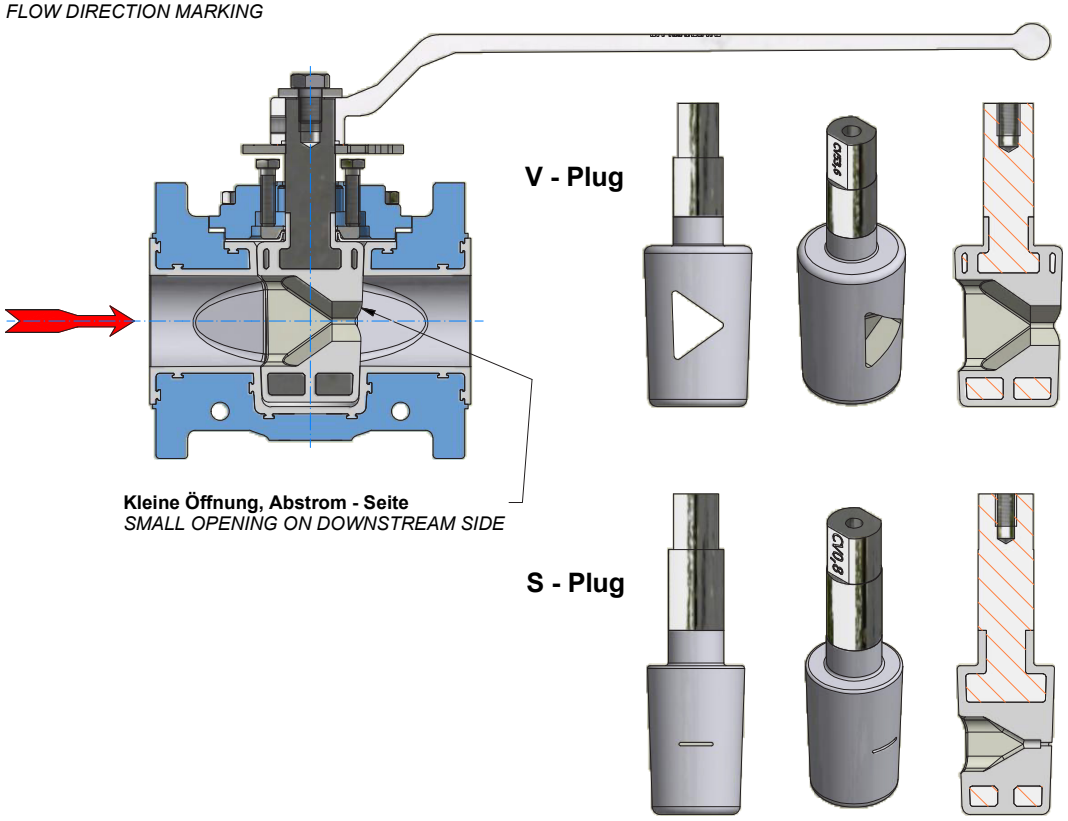
Wahlweise mit V-Plug oder S-Plug